更多产品
请登入企业官网
进行查看
Enterprise official website

轶野控制阀门(上海)有限公司
YEAH CONTROL VALVE (SHANGHAI) CO., LTD.

销售中心：上海市奉贤区南桥镇八字桥路1919号
全国统一热线：021-67299258
邮箱：yeahvalve@163.com
企业官网：www.yeah-valve.com

Sales Center: No. 1919 Baziqiao Road, Nanqiao Town, Fengxian District, Shanghai
National Unified Hotline: 021-67299258
Email: yeahvalve@163.com
Enterprise official website: www.yeah-valve.com

专注高端工业过程控制阀解决方案

FOCUSING ON HIGH-END INDUSTRIAL PROCESS CONTROL VALVE SOLUTIONS

非标定制阀门一站式解决方案

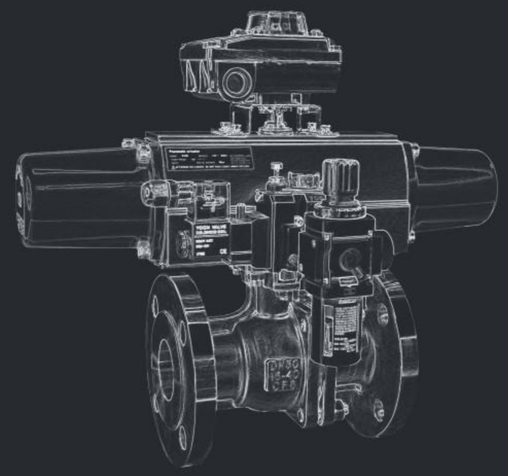

APLUSV® YEAH®

轶野控制阀门(上海)有限公司
YEAH CONTROL VALVE (SHANGHAI) CO., LTD.

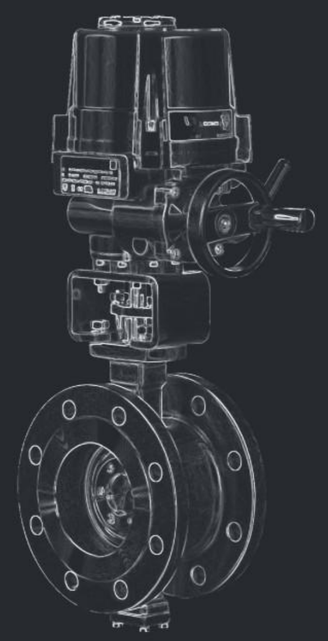

目 录 /
CATALOGUE

01-02 **F15系列 两段式浮动球阀 法兰式、全通径**
F15 series two section floating ball valve flange type、full bore

03-04 **F20系列 两段式固定球阀 法兰式、全通径**
F20 series two section frunnion mounted ball valve flange type、full bore

05-06 **F25系列 多通道球阀 法兰式、全通径**
F25 series multi-channel ball valve flange type、full bore

07-08 **F30系列 超薄式球阀 法兰式、全通径**
F30 series ultra-thin ball valve flange type、full bore

09-10 **F35系列 V型固定球阀 对夹式、法兰式、全通径**
F35 series V-shaped fixed ball valve clamp type、flange type、full bore

11-12 **F50系列 三段式高温高压球阀 法兰式、全通径**
F50 series three stage high-temperature and high-pressure ball valve flange type、full bore

13-14 **F60系列 倾斜式放料球阀 法兰式、全通径**
F60 series inclined discharge ball valve flange type、full bore

15-16 **F45系列 双向流硬碰硬旋球阀 法兰式**
F45 series bidirectional flow hard contact hard rotary ball valve flange type

17-18 **F40系列 衬四氟球阀 法兰式、全通径**
F40 series PTFE lined ball valve flange type、full bore

19-20 **F55系列 三段式对焊/螺纹球阀**
F55 series three stage butt welded/threaded ball valve

21-22 **D40/41/42/43/44/45系列 高性能双偏心蝶阀**
D40/41/42/43/44/45 series high-performance double eccentric butterfly valve

23-24 **D50系列 三偏心对夹/法兰式蝶阀**
D50 series three eccentric clamp/flange butterfly valve

25-26 **D15系列 对夹式蝶阀 弹性阀座式 中线**
D15 series clamp type butterfly valve with elastic seat center line

27-28 **D20系列 法兰式蝶阀 弹性阀座式 中线**
D20 series flange butterfly valve with elastic seat center line

29-30 **AD/AS系列 拨叉式气动执行机构**
AD/AS series fork type pneumatic actuator

31-32 **RD/RS系列 齿轮齿条式气动执行机构**
RD/RS series gear rack pneumatic actuator

33-36 **APL-A系列 电动执行机构 非防爆式**
APL-A series electric actuator non explosion proof type

37-43 **APL-Q系列 电动执行机构 防爆式、非侵入式**
APL-Q series electric actuator explosion-proof and non-invasive

F15系列 两段式浮动球阀 法兰式、全通径

F15 series two section floating ball valve flange type、full bore

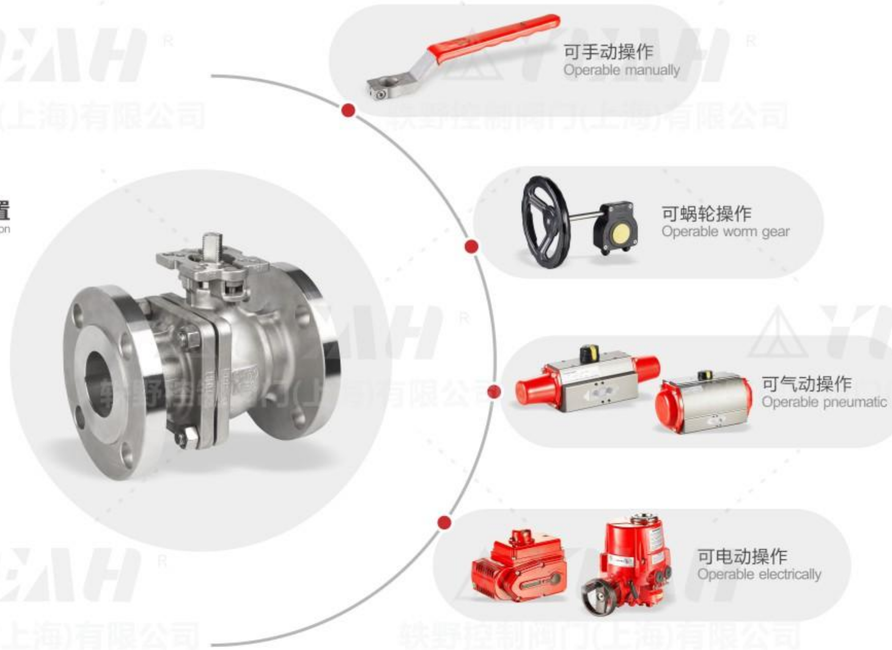

概述及应用

F15系列结构简单，球体为浮动结构依靠介质作用在球体上的单项力，使球体向一侧的阀座靠拢。通过挤压阀座实现密封功能，主要应用于低压的切断场合。该系列阀门是作为管道开关使用的理想产品，它具有结构紧凑、重量轻、流通能力高、切断性能强、使用寿命长等特点。目前是蒸汽、烃类、腐蚀性介质等工况的最佳选择。

产品特点

> 执行机构连接采用ISO5211国际标准
> 全通径结构及锁定装置设计
> 流通能力强、流阻小、双向密封
> 阀杆防飞出结构、防火、防静电设计
> 阀腔带自泄压
> 阀座带有自洁功能
> 可选多种执行机构

技术参数 Technical Parameters

公称通径 Nominal diameter	DN15~DN200(1/2"~8")
压力等级 Pressure grade	PN16 Class150 10K
工作温度 Operating temperature	-40℃~425℃
连接方式 Connection	法兰 Flange
密封形式 Sealing	RPTFE UHMWPE PEEK、全金属阀座
主要材质 Main materials	碳钢、不锈钢、特种合金 Carbon steel, stainless steel, and special alloy

Overview and Application

The F15 series features a simple structure. With a floatingstructure, the ball approaches a lateral seat by relying on the single forceapplied by the medium onto the ball. It can achieve sealing functions bvextruding the seat, It is mainly applied to low-pressure shut-off scenariosSuch valves are perfect choices for pipeline switches, for they have apparenfeatures, such as compact structure,low weiaht, high flow capacitvoutstanding shut-off performance, and long service life. Currently, it is thebest choice for the working conditions involving steam, hydrocarbon, andany corrosive mediums.

Product Features

- The international standard ISO5211 is adopted for the actuator;
- Full-bore structure and lock device design;
- Excellent flow capacity, small flow resistance, and two-way sealing;
- Stem anti-popping structure, fireproof and anti-static design;
- Cavity with self-pressure relief;
- Seat with self-cleaning function;
- Multiple actuators are optional.

产品认证 Product Certification

TUV IEC61508-SIL3安全
完整性功能认证
TUV ISO15848低泄漏认证
TUV API607防火认证

TUV IEC61508-SIL3 Certification
of safety and integrated functions
TUV ISO15848 Low-leakage
certification
TUV API607 Fireproofing certification

可添加微信
了解更多产品与数据

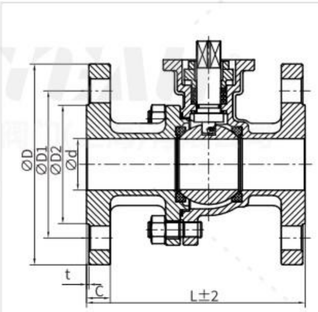

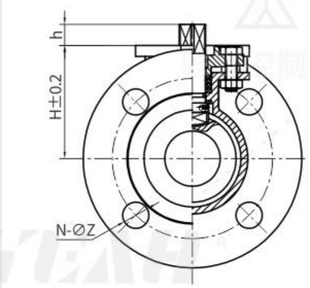

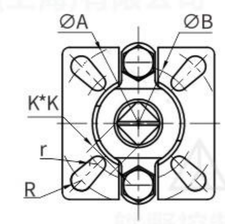

GB DN15-DN200-PN16

Unit:mm

SIZE	d	D	D1	D2	C	t	L	H	A	B	R	r	K*K	h	N-Φz
DN15	15	95	65	45	16	2	130	50	50	36	3.5	3	9*9	9	4-Φ14
DN20	20	105	75	58	18	2	130	54	50	36	3.5	3	9*9	9	4-Φ14
DN25	25	115	85	68	18	2	140	61	70	50	4.5	3.5	11*11	11	4-Φ14
DN32	32	140	100	78	18	2	165	74	70	50	4.5	3.5	11*11	11	4-Φ18
DN40	40	150	110	88	18	3	165	78	70	50	4.5	3.5	14*14	14	4-Φ18
DN50	50	165	125	102	20	3	203	82	70	50	4.5	3.5	14*14	14	4-Φ18
DN65	65	185	145	122	18	3	222	112	102	70	5.5	4.5	17*17	17	8-Φ18
DN80	80	200	160	138	20	3	241	120	102	70	5.5	4.5	17*17	17	8-Φ18
DN100	100	220	180	158	20	3	305	144	102	70	5.5	4.5	17*17	17	8-Φ18
DN125	125	250	210	188	22	3	356	178	125	102	7	6	22	23	8-Φ18
DN150	150	285	240	212	22	3	394	195	125	102	7	6	27	28	8-Φ22
DN200	200	340	295	268	24	3	457	253	140	125	9	7	27	28	12-Φ22

ASME 1/2"-8"-150LB

Unit:mm

SIZE	d	D	D1	D2	C	t	L	H	A	B	R	r	K*K	h	N-Φz
1/2"	15	90	60.5	35	10	2	108	51	50	36	3.5	3	9*9	9	4-Φ16
3/4"	20	100	70	43	11	2	117	56	50	36	3.5	3	9*9	9	4-Φ16
1"	25	110	79.5	51	12	2	127	62	70	50	4.5	3.5	11*11	11	4-Φ16
1¼"	32	115	89	63.5	13	2	140	72	70	50	4.5	3.5	11*11	11	4-Φ16
1½"	40	125	98.5	73	15	2	165	78	70	50	4.5	3.5	14*14	14	4-Φ16
2"	50	150	120.5	92	17	2	178	86	70	50	4.5	3.5	14*14	14	4-Φ19
2½"	65	180	140	105	18	2	190	102	102	70	5.5	4.5	17*17	17	4-Φ19
3"	80	190	152.5	127	20	2	203	115	102	70	5.5	4.5	17*17	17	4-Φ19
4"	100	230	190.5	157	24	2	229	137	102	70	5.5	4.5	17*17	17	8-Φ19
5"	125	255	216	186	24	2	356	175	125	102	7	6	22	23	8-Φ22
6"	150	280	241.5	216	26	2	394	208	125	102	7	6	27	28	8-Φ22
8"	200	345	298.5	267	29	2	457	252	140	125	9	7	27	28	8-Φ22

JIS 15A-200A-10K

Unit:mm

SIZE	d	D	D1	D2	C	t	L	H	A	B	R	r	K*K	h	N-Φz
15A	15	95	70	51	12	1	108	51	50	36	3.5	3	9*9	9	4-Φ15
20A	20	100	75	56	14	1	117	56	50	36	3.5	3	9*9	9	4-Φ15
25A	25	125	90	67	14	1	127	62	50	42	3.5	3	11*11	11	4-Φ19
32A	32	135	100	76	16	2	140	72	50	42	3.5	3	11*11	11	4-Φ19
40A	40	140	105	81	16	2	165	78	70	50	4.5	3.5	14*14	14	4-Φ19
50A	50	155	120	96	16	2	178	86	70	50	4.5	3.5	14*14	14	4-Φ19
65A	65	175	140	116	18	2	190	102	102	70	5.5	4.5	17*17	17	4-Φ19
80A	80	185	150	126	18	2	203	115	102	70	5.5	4.5	17*17	17	8-Φ19
100A	100	210	175	151	18	2	229	137	102	70	5.5	4.5	17*17	17	8-Φ19
125A	125	250	210	185	20	2	356	175	125	102	7	6	22	23	8-Φ23
150A	150	280	240	215	22	2	394	208	125	102	7	6	27	28	8-Φ23
200A	200	330	290	265	22	2	457	252	140	125	9	7	27	28	12-Φ23

DIN DN15-DN200-PN16

Unit:mm

SIZE	d	D	D1	D2	C	t	L	H	A	B	R	r	K*K	h	N-Φz
DN15	15	95	65	45	16	2	115	55	50	36	3.5	3	9*9	9	4-Φ14
DN20	20	105	75	58	18	2	120	60	50	36	3.5	3	9*9	9	4-Φ14
DN25	25	115	85	68	18	2	125	67	70	50	4.5	3.5	11*11	11	4-Φ14
DN32	32	140	100	78	18	2	130	76	70	50	4.5	3.5	11*11	11	4-Φ18
DN40	40	150	110	88	18	3	140	85	70	50	4.5	3.5	14*14	14	4-Φ18
DN50	50	165	125	102	18	3	150	93	70	50	4.5	3.5	14*14	14	4-Φ18
DN65	65	185	145	122	18	3	170	113	102	70	5.5	4.5	17*17	17	8-Φ18
DN80	80	200	160	138	20	3	180	126	102	70	5.5	4.5	17*17	17	8-Φ18
DN100	100	220	180	158	20	3	190	141	102	70	5.5	4.5	17*17	17	8-Φ18
DN125	125	250	210	188	22	3	325	180	125	102	7	6	22	23	8-Φ18
DN150	150	285	240	212	22	3	350	207	125	102	7	6	27	27	8-Φ22
DN200	200	340	295	268	24	3	400	256	140	125	9	7	36	36	12-Φ22

F20系列 两段式固定球阀 法兰式、全通径

F20 series two section frunnion mounted ball valve flange type、full bore

可选驱动配置
Optional driver configuration

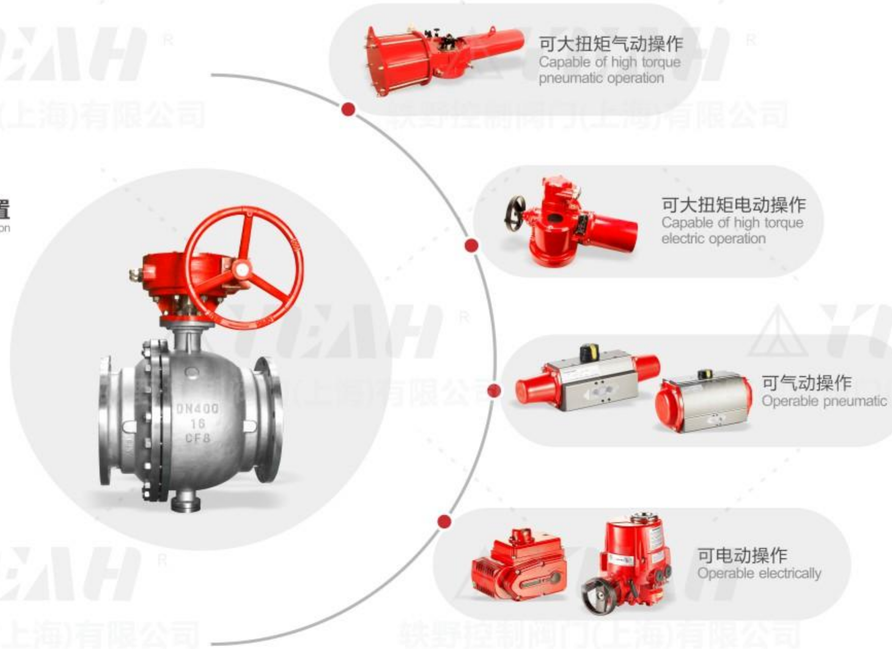

概述及应用

F20系列固定球阀，消化吸收最新国际技术开发出的适合于化工、石化、耐腐蚀等工况的高性能软密封/硬密封球阀产品，可以适应高压和大口径场合，广泛应用于石油、化工、天然气、电力、冶金、食品等行业。

Overview and Application

The F20 Series trunnion mounted ball valve is a high-performance soft seal/hard seal ball valve product developed by digesting and absorbing the latest international technology, suitable for chemical, petrochemical, corrosion-resistant and other working conditions. It can adapt to high-pressure and large-diameter applications and is widely used in industries such as petroleum, chemical, natural gas, power, metallurgy, and food.

产品特点

> 执行机构连接采用ISO5211国际标准
> 全通径结构及锁定装置设计
> 流通能力强、流阻小、双向密封
> 阀杆防飞出结构、防火、防静电设计
> 阀腔带自泄压
> 阀座带有自洁功能
> 可选多种执行机构

Product Features

- The international standard ISO5211 is adopted for the actuator;
- Full-bore structure and lock device design;
- Excellent flow capacity, small flow resistance, and two-way sealing;
- Stem anti-popping structure, fireproof and anti-static design;
- Cavity with self-pressure relief;
- Seat with self-cleaning function;
- Multiple actuators are optional.

技术参数 Technical Parameters

公称通径 Nominal diameter	DN200~DN600(8"~24")
压力等级 Pressure grade	PN16~PN25 Class150~Class300
工作温度 Operating temperature	-40℃~425℃
连接方式 Connection	法兰 Flange
密封形式 Sealing	RPTFE UHMWPE PEEK、全金属阀座
主要材质 Main materials	碳钢、不锈钢、特种合金 Carbon steel, stainless steel, and special alloy

产品认证 Product Certification

TUV IEC61508-SIL3安全完整性功能认证
TUV ISO15848低泄漏认证
TUV API607防火认证

TUV IEC61508-SIL3 Certification of safety and integrated functions
TUV ISO15848 Low-leakage certification
TUV API607 Fireproofing certification

可添加微信
了解更多产品与数据

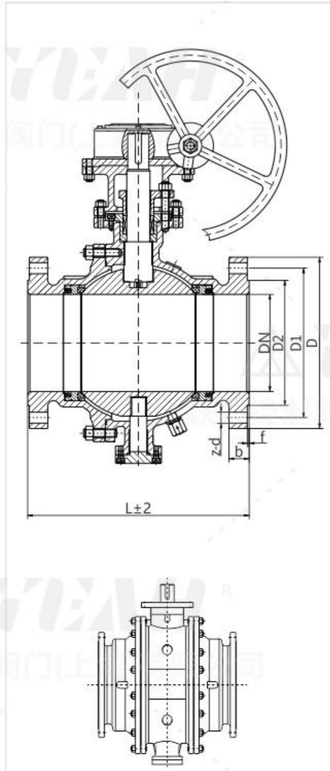

DN400-DN600 三段式结构
16"-24" Three-stage structure

GB DN200-DN600-PN16 Unit:mm

DN	L	D	D1	D2	b	f	z-Φd
200	400/457	340	295	268	24	3	12-Φ22
250	533	405	355	320	26	3	12-Φ26
300	610	460	410	678	28	3	12-Φ26
350	686	520	471	438	30	3	16-Φ26
400	726	580	525	490	32	3	16-Φ30
450	864	640	585	550	40	3	20-Φ30
500	914	715	650	610	44	3	20-Φ33
600	1067	840	770	725	54	3	20-Φ36

GB DN200-DN600-PN25 Unit:mm

DN	L	D	D1	D2	b	f	z-Φd
200	502	360	310	278	34	3	12-Φ25
250	568	425	370	332	36	3	12-Φ30
300	648	485	430	390	40	4	16-Φ30
350	762	550	490	480	44	4	16-Φ34
400	838	610	550	505	48	4	16-Φ34
450	864	660	600	555	50	4	20-Φ34
500	991	730	660	610	52	4	20-Φ41
600	1067	840	770	718	56	5	20-Φ41

ASME 8"-24"-150LB Unit:mm

SIZE	L	D	D1	D2	b	f	z-Φd
8"	457	343	298.5	270	29	1.6	8-Φ22
10"	533	406	362	324	31	1.6	12-Φ25
12"	610	483	432	381	32	1.6	12-Φ25
14"	686	533	476	413	35	1.6	12-Φ29
16"	762	597	540	470	37	1.6	16-Φ29
18"	864	635	578	533	40	1.6	16-Φ32
20"	914	699	635	584	43	1.6	20-Φ32
24"	1067	813	749.5	692	48	1.6	20-Φ35

ASME 8"-24"-300LB Unit:mm

SIZE	L	D	D1	D2	b	f	z-Φd
8"	502	381	330	270	41.5	1.6	12-Φ25
10"	568	445	387.5	324	48	1.6	16-Φ29
12"	648	521	451	381	51	1.6	16-Φ32
14"	762	584	514.5	413	54	1.6	20-Φ32
16"	838	648	571.5	470	58	1.6	20-Φ35
18"	914	711	628.5	533	61	1.6	24-Φ35
20"	991	775	686	584	64	1.6	24-Φ35
24"	1143	914	813	692	70	1.6	24-Φ41

F25系列 多通道球阀 法兰式、全通径

F25 series multi-channel ball valve flange type、full bore

概述及应用

F25系列三通T型、L型球阀，四阀座结构。广泛应用于石油、化工、天然气、电力、冶金、食品以及处理等行业，主要用于换向、合流、分流等工况。

Overview and Application

The F25 series three-way T-type valve,L-type valve, and four-seat structure. Extensively applied to petroleum, chemical engineering, natural gas, electric power, metallurgy, food, treatment, and other industries for the working conditions including reversing, confluence, and diversion.

产品特点

> 执行机构连接采用ISO5211国际标准
> 全通径结构及锁定装置设计
> 流通能力强、流阻小、双向密封
> 阀杆防飞出结构、防火、防静电设计
> 阀腔带自泄压
> 阀座带有自洁功能
> 可选多种执行机构

Product Features

- The international standard ISO5211 is adopted for the actuator;
- Full-bore structure and lock device design;
- Excellent flow capacity, small flow resistance, and two-way sealing;
- Stem anti-popping structure, fireproof and anti-static design;
- Cavity with self-pressure relief;
- Seat with self-cleaning function;
- Multiple actuators are optional.

技术参数 Technical Parameters

公称通径 Nominal diameter	DN15~DN200(1/2"~8")
压力等级 Pressure grade	PN16 Class150 10K
工作温度 Operating temperature	-40℃~425℃
连接方式 Connection	法兰 Flange
密封形式 Sealing	RPTFE UHMWPE PEEK、全金属阀座
流道形式 Flow	T型、L型、Y型 T-type,L-type,Y-type
主要材质 Main materials	碳钢、不锈钢、特种合金 Carbon steel, stainless steel, and special alloy

产品认证 Product Certification

TUV IEC61508-SIL3安全完整性功能认证
TUV ISO15848低泄漏认证
TUV API607防火认证

TUV IEC61508-SIL3 Certification of safety and integrated functions
TUV ISO15848 Low-leakage certification
TUV API607 Fireproofing certification

可添加微信
了解更多产品与数据

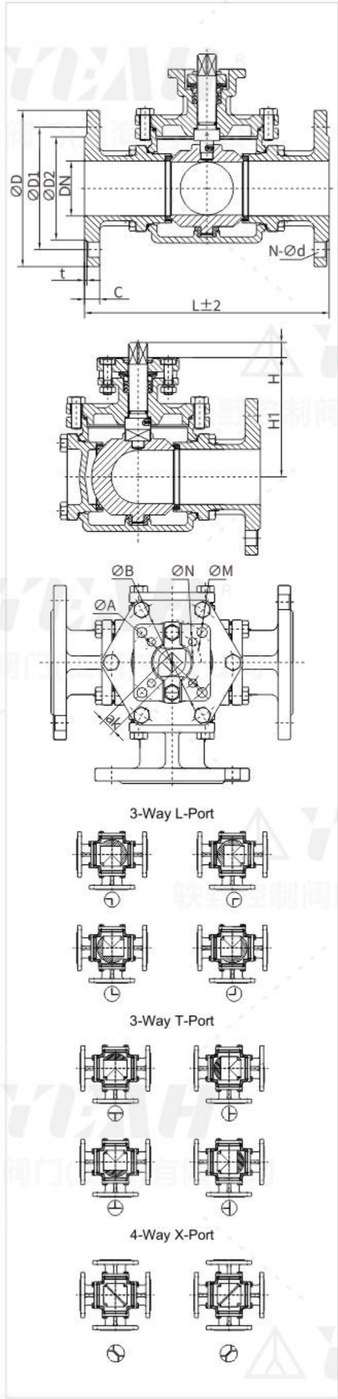

GB DN15-DN50-PN16

Unit:mm

SIZE	DN	L	D	D1	D2	t	C	N-Φd	H	H1	aK	A	B	M	N
DN15	15	152	95	65	45	2	16	4-Φ14	11	44	9	42	36	3	3
DN20	20	167	105	75	55	2	18	4-Φ14	11	56.5	9	50	42	3.5	3
DN25	25	190	115	85	65	2	18	4-Φ14	11	64	11	50	42	3.5	3
DN32	32	208	140	100	78	2	18	4-Φ18	14	78	11	70	50	4.5	3.5
DN40	38	230	150	110	85	3	18	4-Φ18	14	96	14	102	70	6	5
DN50	50	254	165	125	100	3	20	4-Φ18	14	100	14	102	70	6	5

ASME 1/2"-2"-150LB

Unit:mm

SIZE	DN	L	D	D1	D2	t	C	N-Φd	H	H1	aK	A	B	M	N
1/2"	15	152	90	60.5	35	2	10	4-Φ16	11	44	9	42	36	3	3
3/4"	20	167	100	70	43	2	11	4-Φ16	11	56.5	9	50	42	3.5	3
1"	25	190	110	79.5	51	2	12	4-Φ16	11	64	11	50	42	3.5	3
1¼"	32	208	115	89	63.5	2	13	4-Φ16	14	78	11	70	50	4.5	3.5
1½"	38	230	125	98.5	73	2	15	4-Φ16	14	96	14	102	70	6	5
2	50	254	150	120.5	92	2	16	4-Φ19	14	100	14	102	70	6	5

JIS 15A-50A-10K

Unit:mm

SIZE	DN	L	D	D1	D2	t	C	N-Φd	H	H1	aK	A	B	M	N
15A	15	152	95	70	52	1	12	4-Φ15	11	44	9	42	36	3	3
20A	20	167	100	75	58	1	14	4-Φ15	11	56.5	9	50	42	3.5	3
25A	25	190	125	90	70	1	14	4-Φ19	11	64	11	50	42	3.5	3
32A	32	208	135	100	80	2	16	4-Φ19	14	78	11	70	50	4.5	3.5
40A	38	230	140	105	85	2	16	4-Φ19	14	96	14	102	70	6	5
50A	50	257	155	120	100	2	16	4-Φ19	14	100	14	102	70	6	5

GB/ASME

Unit:mm

SIZE	DN	L	D	D1	D2	t	C	N-Φd	H	H1	aK	A	B	M	N
2½"	65	275	185	145	122	3	18	4-Φ18	17	124	17	102	70	11	9
3"	80	300	200	160	138	3	20	8-Φ18	23	155	22	125	102	14	12
4"	100	345	220	180	158	3	20	8-Φ18	23	178	22	125	102	14	12
5"	122	420	250	210	188	3	22	8-Φ18	23	203	22	125	102	14	12
6"	147	510	285	240	212	3	22	8-Φ22	37	260	36	140	125	22	18
8"	197	630	340	295	268	3	24	8-Φ22	37	310	36	140	125	22	18

F30系列 超薄式球阀 法兰式、全通径

F30 series ultra-thin ball valve flange type、full bore

概述及应用

F30系列高平台对夹球阀,法兰采用螺纹连接方式，此款产品具有结构长度短重量轻、安装方便等特点。适用于空间狭小，高空操作安装困难等工况全通径设计，减少流道空阻力便于流量控制，该产品还可提供线性流道口V型流道口等。

Overview and Application

The F30 series high platform clamp ball valve adopts a threaded connection method for the flange. This product has the characteristics of short structural length, light weight, and easy installation. Suitable for working conditions such as limited space and difficulty in high-altitude operation and installation, this product features a full bore design to reduce channel air resistance and facilitate flow control. It can also provide linear channel ports, V-shaped channel ports, etc.

产品特点

> 执行机构连接采用ISO5211国际标准
> 全通径结构及锁定装置设计
> 流通能力强、流阻小、双向密封
> 阀杆防飞出结构、防火、防静电设计
> 阀腔带自泄压
> 阀座带有自洁功能
> 可选多种执行机构

Product Features

- The international standard ISO5211 is adopted for the actuator;
- Full-bore structure and lock device design;
- Excellent flow capacity, small flow resistance, and two-way sealing;
- Stem anti-popping structure, fireproof and anti-static design;
- Cavity with self-pressure relief;
- Seat with self-cleaning function;
- Multiple actuators are optional.

技术参数 Technical Parameters

公称通径 Nominal diameter	DN15~DN125(1/2"~5")
压力等级 Pressure grade	PN10~PN40
工作温度 Operating temperature	-40℃~425℃
连接方式 Connection	法兰 Flange
密封形式 Sealing	RPTFE UHMWPE PEEK
主要材质 Main materials	碳钢、不锈钢、特种合金 Carbon steel, stainless steel, and special alloy

产品认证 Product Certification

TUV IEC61508-SIL3安全
完整性功能认证
TUV ISO15848低泄漏认证
TUV API607防火认证

TUV IEC61508-SIL3 Certification of safety and integrated functions
TUV ISO15848 Low-leakage certification
TUV API607 Fireproofing certification

可添加微信
了解更多产品与数据

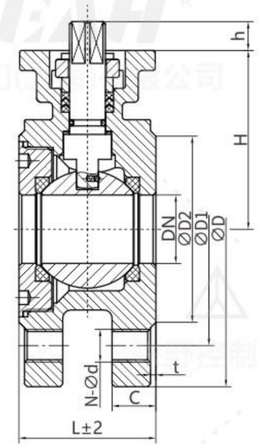

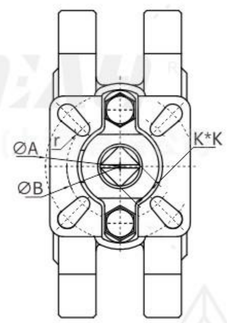

GB DN15-DN50 PN16-PN40 DN65-DN125 PN16

Unit:mm

DN	PN	D	D1	D2	L	N-Φd	C	t	H	h	K*K	B	A
DN15	16-40	95	65	45	44	4-M12	14	2	62	9	9	36	50
DN20	16-40	105	75	58	44	4-M12	16	2	62	9	9	36	50
DN25	16-40	115	85	68	50	4-M12	16	2	68	11	11	42	50
DN32	16-40	140	100	78	60	4-M16	18	2	79	11	11	42	50
DN40	16-40	150	110	88	65	4-M16	18	2	86	14	14	50	70
DN50	16-40	165	125	102	80	4-M16	20	2	87	14	14	50	70
DN65	16	185	145	122	110	4-M16	18	3	114	17	17	70	102
DN80	16	200	160	138	120	8-M16	20	3	133	17	17	70	102
DN100	16	220	180	158	152	8-M16	20	3	140	17	17	70	102
DN125	16	250	210	188	180	8-M16	22	3	171	22	22	102	125

GB DN65-DN125 PN25-PN40

Unit:mm

DN	PN	D	D1	D2	L	N-Φd	C	t	H	h	K*K	B	A
DN65	25-40	185	145	122	110	8-M16	22	3	116	17	17	70	102
DN80	25-40	200	160	138	120	8-M16	24	3	133	17	17	70	102
DN100	25-40	235	190	162	152	8-M20	24	3	146	17	17	70	102
DN125	25-40	270	220	188	180	8-M24	26	3	171	22	22	102	125

超薄式球阀CV值

Unit:mm

SIZE	DN	开度 Opening					
		20%	30%	50%	70%	80%	100%
1/2"	DN15	0.2	0.7	2.4	8.9	12.3	18
3/4"	DN20	0.5	1.6	5.2	17.6	25.5	36
1"	DN25	0.9	2.2	7.2	23.8	32.9	48
1-1/4"	DN32	1.5	3.9	13.5	46.5	70.7	93
1-1/2"	DN40	2.6	6.7	23.6	83.4	120.3	165
2"	DN50	4.6	9.2	29.5	104.0	156.0	207
2-1/2"	DN65	7.8	20.5	65.8	216.3	330.1	450
3"	DN80	15.2	34.2	106.2	382.4	563.8	780
4"	DN100	28.3	65.9	204.6	682.0	1005.0	1360
5"	DN125	32.1	84.6	254.2	885.3	1258.0	1700

F35系列 V型固定球阀 对夹式、法兰式、全通径

F35 series V-shaped fixed ball valve clamp type、flange type、full bore

概述及应用

F35系列V型球阀、单阀座设计，流通能力强，具有较大剪切力及自洁功能，特别适用于含纤维或微小固定颗粒状的介质，如纤维、污泥、矿浆等场合;广泛应用于炼油、造纸、化工、石化等行业。

Overview and Application

The F35 series V-type ball valve has a single seat. With powerful flow capacity,it has large shear force and self-cleaning function, especially applicable to fiber-related or tiny fixed qranular mediums, such as fiber,sludge,and ore pulp; it is extensively applied to the oil refining, papermaking.chemical engineering,petrochemical, and other industries.

应用场合

> 造纸工业中的纸浆和纤维控制
> 生化行业的浆料控制
> 环保行业的污泥控制
> 含粉尘和硬质颗粒流体控制
> 各种流量控制和压力控制

Application Occasions

- Pulp and fiber control for papermaking
- Slurry control for biochemistry
- Sludge control for the environment protection industry
- Fluid control for applications with dust and hard particles
- Various flow controls and pressure controls

技术参数 Technical Parameters

公称通径 Nominal diameter	DN25~DN500(1"~20")
压力等级 Pressure grade	PN16~PN40 Class150~Class300
工作温度 Operating temperature	-40℃~425℃
连接方式 Connection	法兰、对夹 Flange,Wafer
密封形式 Sealing	RPTFE UHMWPE PEEK、全金属阀座
主要材质 Main materials	碳钢、不锈钢、特种合金 Carbon steel, stainless steel, and special alloy

产品认证 Product Certification

TUV IEC61508-SIL3安全完整性功能认证
TUV ISO15848低泄漏认证
TUV API607防火认证

TUV IEC61508-SIL3 Certification of safety and integrated functions
TUV ISO15848 Low-leakage certification
TUV API607 Fireproofing certification

可添加微信
了解更多产品与数据

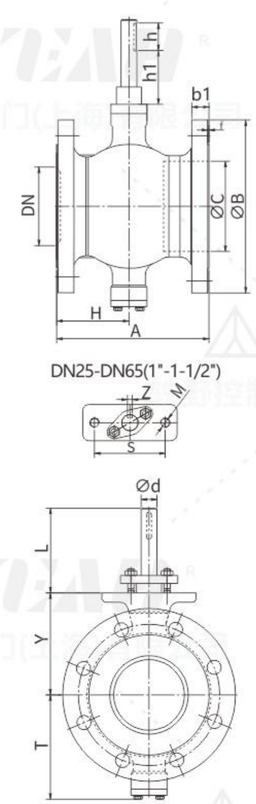

备注：对夹式数据请联系厂家。

GB DN25-DN500-PN16

Unit:mm

DN	A	B	b1	f	C	T	Y	L	Φd	h	S	K	M	Z
25	102	115	16	2	38	81	73	75	16	35	75	/	2-M10	5
32	102	140	18	2	45	86	78	75	16	35	75	/	2-M10	5
40	114	150	18	2	50	90	80	75	16	35	75	/	2-M10	5
50	124	165	20	2	62	93	90	75	16	35	75	/	2-M10	5
65	145	185	20	2	80	108	105	75	16	35	75	/	2-M10	5
80	165	200	20	2	90	123	118	75	20	35	90	28	4-M10	6
100	194	220	22	2	115	138	130	75	20	35	90	28	4-M10	6
125	194	250	22	2	134	148	145	80	25	40	90	28	4-M10	8
150	229	285	24	2	164	170	170	94	30	50	110	40	4-M12	8
200	243	340	24	2	206	200	201	94	30	50	110	40	4-M12	8
250	297	405	26	2	260	240	237	98	40	60	135	40	4-M16	12
300	338	460	28	2	316	286	282	98	40	60	135	40	4-M16	12
350	400	520	30	2	372	330	337	125	50	60	140	64	4-M16	14
400	400	580	32	2	420	367	372	172	60	80	170	80	4-M20	18
450	520	640	40	2	470	422	432	172	70	90	190	90	4-M24	20
500	600	715	44	2	516	490	498	180	80	100	190	90	4-M24	22

GB DN25-DN300-PN25

Unit:mm

DN	A	B	b1	f	C	T	Y	L	Φd	h	S	K	M	Z
25	102	115	16	2	40	88	86	75	20	35	90	28	4-M10	6
32	102	140	18	2	48	90	90	75	20	35	90	28	4-M10	6
40	114	150	18	2	56	95	93	80	25	40	90	28	4-M10	8
50	124	165	20	2	65	98	98	80	25	40	90	28	4-M10	8
65	145	185	22	2	80	130	125	95	30	50	110	40	4-M12	8
80	165	200	24	2	95	128	128	95	30	50	110	40	4-M12	8
100	194	235	24	2	115	142	142	95	30	50	110	40	4-M12	8
125	194	270	26	2	138	175	170	100	40	60	135	40	4-M16	12
150	229	300	28	2	170	215	215	125	50	60	140	64	4-M16	14
200	243	360	30	2	208	228	228	125	50	60	140	64	4-M16	14
250	297	425	32	2	265	260	260	150	60	80	170	80	4-M20	18
300	338	485	34	2	320	310	310	150	60	80	170	80	4-M20	18

GB DN25-DN300-PN40

Unit:mm

DN	A	B	b1	f	C	T	Y	L	Φd	h	S	K	M	Z
25	102	115	16	2	40	88	86	75	20	35	90	28	4-M10	6
32	102	140	18	2	48	90	90	75	20	35	90	28	4-M10	6
40	114	150	18	2	56	95	93	80	25	40	90	28	4-M10	8
50	124	165	20	2	65	98	98	80	25	40	90	28	4-M10	8
65	145	185	22	2	80	130	125	95	30	50	110	40	4-M12	8
80	165	200	24	2	95	128	128	95	30	50	110	40	4-M12	8
100	194	235	24	2	115	142	142	95	30	50	110	40	4-M12	8
125	194	270	26	2	138	175	170	100	40	60	135	40	4-M16	12
150	229	300	28	2	170	215	215	125	50	60	140	64	4-M16	14
200	243	375	34	2	208	228	228	125	50	60	140	64	4-M16	14
250	297	450	38	2	265	260	260	150	60	80	170	80	4-M20	18
300	338	515	42	2	320	310	310	150	60	80	170	80	4-M20	18

ASME 1"-20"-150LB

Unit:mm

SIZE	A	B	b1	f	C	T	Y	L	Φd	h	S	K	M	Z
1"	102	108	14.5	2	38	81	73	75	16	35	75	/	2-M10	5
1¼"	102	115	14.5	2	45	86	78	75	16	35	75	/	2-M10	5
1½"	114	127	14.5	2	50	90	80	75	16	35	75	/	2-M10	5
2"	124	152	16.3	2	62	93	90	75	16	35	75	/	2-M10	5
2½"	145	180	18	2	80	108	105	75	16	35	75	/	2-M10	5
3"	165	191	19.5	2	90	123	118	75	20	35	90	28	4-M10	6
4"	194	230	24	2	115	138	130	75	20	35	90	28	4-M10	6
5"	194	255	24.3	2	134	148	145	80	25	40	90	28	4-M10	8
6"	229	280	26	2	164	170	170	94	30	50	110	40	4-M12	8
8"	243	340	29	2	206	200	201	94	30	50	110	40	4-M12	8
10"	297	405	30.6	2	260	240	237	98	40	60	135	40	4-M16	12
12"	338	485	32.2	2	316	286	282	98	40	60	135	40	4-M16	12
14"	400	535	35.4	2	372	330	337	125	50	60	140	64	4-M16	14
16"	400	595	37	2	420	367	372	172	60	80	170	80	4-M20	18
18"	520	635	40.1	2	470	422	432	170	70	90	190	90	4-M24	20
20"	600	700	44	2	516	490	498	180	80	100	190	90	4-M24	22

ASME 1"-12"-300LB

Unit:mm

SIZE	A	B	b1	f	C	T	Y	L	Φd	h	S	K	M	Z
1"	102	125	18	2	40	88	86	75	20	35	90	28	4-M10	6
1¼"	102	135	19.5	2	48	90	90	75	20	35	90	28	4-M10	6
1½"	114	155	21	2	56	95	93	80	25	40	90	28	4-M10	8
2"	124	165	23	2	65	98	98	80	25	40	90	28	4-M10	8
2½"	145	190	26	2	80	130	125	95	30	50	110	40	4-M12	8
3"	165	210	29	2	95	128	128	95	30	50	110	40	4-M12	8
4"	194	255	32.2	2	115	142	142	95	30	50	110	40	4-M12	8
5"	194	280	35.6	2	138	170	170	100	40	60	135	40	4-M16	12
6"	229	320	37	2	170	215	215	125	50	60	140	64	4-M16	14
8"	243	380	42	2	208	228	228	125	50	60	140	64	4-M16	14
10"	297	445	48.1	2	265	260	260	150	60	80	170	80	4-M20	18
12"	338	520	49.3	2	320	310	310	150	60	80	170	80	4-M20	18

F50系列 三段式高温高压球阀 法兰式、全通径

F50 series three stage high-temperature and high-pressure ball valve flange type、full bore

概述及应用

F50系列硬密封球阀阀座表面硬化处理，球体喷涂/喷焊硬质合金，密封阀座使用弹簧加载，刮刀结构，在较大的温度和压力变化范围内具有优良的密封性能，确保在高温、高压工况下依然运行稳定。该系列阀门主要适用于工况比较恶劣的情况下，它可满足高温、高压、耐磨、强腐蚀以及含有颗粒性介质等恶劣工况。

Overview and Application

Surface hardening is performed for the F50 Series metal-seated ball seat; hard alloy painting/spray welding is performed for the ball; a spring is used for the sealed seat for loading, and a scraper structure is used as well; it has excellent sealing properties in considerable ranges of temperature and pressure variations to ensure stable operations in high temperature, high pressure, and other working conditions. The series is mainly applied to severe working conditions, and it can meet adverse working conditions, such as high temperature, high pressure, wear, strong corrosion, and those with granular mediums.

产品特点

> 执行机构连接采用ISO5211国际标准
> 全通径结构及锁定装置设计
> 流通能力强、流阻小、双向密封
> 阀杆防飞出结构、防火、防静电设计
> 阀腔带自泄压
> 阀座带有自洁功能
> 可选多种执行机构

Product Features

- The international standard ISO5211 is adopted for the actuator;
- Full-bore structure and lock device design;
- Excellent flow capacity, small flow resistance, and two-way sealing;
- Stem anti-popping structure, fireproof and anti-static design;
- Cavity with self-pressure relief;
- Seat with self-cleaning function;
- Multiple actuators are optional.

技术参数 Technical Parameters

公称通径 Nominal diameter	DN150~DN1400(2"~32")
压力等级 Pressure grade	PN16~PN64 Class150~Class600
工作温度 Operating temperature	-40℃~425℃
连接方式 Connection	法兰 Flange
密封形式 Sealing	RPTFE UHMWPE PEEK、全金属阀座
主要材质 Main materials	碳钢、不锈钢、特种合金 Carbon steel, stainless steel, and special alloy

产品认证 Product Certification

TUV IEC61508-SIL3安全
完整性功能认证
TUV ISO15848低泄漏认证
TUV API607防火认证

TUV IEC61508-SIL3 Certification of safety and integrated functions
TUV ISO15848 Low-leakage certification
TUV API607 Fireproofing certification

可添加微信
了解更多产品与数据

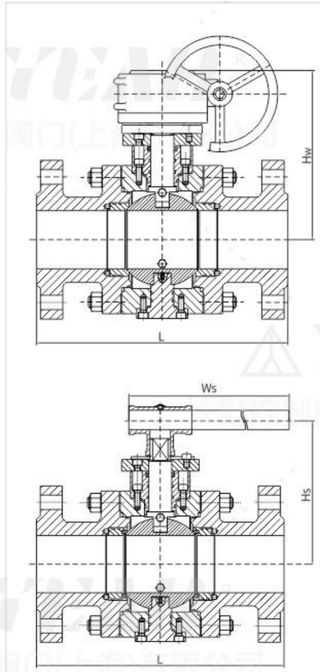

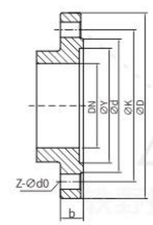

PN40-100

GB DN150-DN1400-PN16

Unit:mm

DN	L	D	K	d	Y	b	Z-d0	Ws	Hw
150	394	280	240	210	-	22	8-23	1000	470
200	457	335	295	265	-	24	12-23	-	520
250	533	405	355	320	-	26	12-25	-	610
300	610	460	410	375	-	28	12-25	-	650
350	686	520	470	435	-	32	16-25	-	740
400	762	580	525	485	-	36	16-30	-	795
450	864	640	585	545	-	38	20-30	-	860
500	914	705	650	608	-	42	20-34	-	945
600	1067	840	770	718	-	46	20-41	-	1040
700	1245	910	840	788	-	48	24-41	-	1150
800	1372	1020	950	898	-	50	24-41	-	1280
900	1524	1120	1050	998	-	52	28-41	-	1430
1000	1753	1255	1170	1110	-	54	28-48	-	1580
1200	2032	1485	1390	1325	-	56	32-54	-	1810
1400	2300	1685	1590	1525	-	60	36-54	-	2010

GB DN150-DN1400-PN25

Unit:mm

DN	L	D	K	d	Y	b	Z-d0	Ws	Hw
150	403	300	250	218	-	30	8-25	1000	470
200	502	360	310	278	-	34	12-25	-	540
250	568	425	370	332	-	36	12-30	-	630
300	648	485	430	390	-	40	16-30	-	650
350	762	550	490	448	-	44	16-34	-	740
400	838	610	550	505	-	48	16-34	-	795
450	914	660	600	555	-	50	20-34	-	860
500	991	730	660	610	-	52	20-41	-	945
600	1143	840	770	718	-	56	20-41	-	1040
700	1346	955	875	815	-	60	24-48	-	1150
800	1524	1070	990	930	-	64	24-48	-	1305
900	1727	1180	1090	1025	-	66	28-54	-	1505
1000	1880	1305	1210	1140	-	68	28-58	-	1615
1200	2184	1525	1420	1350	-	72	32-58	-	1925
1400	2300	1750	1640	1560	-	78	36-65	-	2110

GB DN150-DN1400-PN40

Unit:mm

DN	L	D	K	d	Y	b	Z-d0	Ws	Hw
150	403	300	250	218	204	30	8-25	1200	485
200	502	375	320	282	260	38	12-30	-	580
250	568	445	385	345	313	42	12-34	-	665
300	648	510	450	408	364	46	16-34	-	760
350	762	570	510	465	422	52	16-34	-	820
400	838	655	585	535	474	58	16-41	-	860
450	914	680	610	560	524	60	20-41	-	930
500	991	755	670	612	576	62	20-48	-	980
600	1143	890	795	730	678	68	20-54	-	1040
700	1346	995	900	835	768	68	24-54	-	1150
800	1524	1135	1030	960	876	76	24-58	-	1305
900	1727	1270	1168	1022	-	105	32-54	-	1505
1000	1880	1238	1156	1086	-	114	32-44	-	1615
1200	2184	1467	1372	1302	-	133	32-51	-	1925
1400	2300	1708	1600	1518	-	154	28-60	-	2110

GB DN15 -DN1200-PN64

Unit:mm

DN	L	D	K	d	Y	b	Z-d0	Ws	Hw
150	495	340	280	240	204	38	8-34	1200	485
200	597	405	345	300	260	44	12-34	-	580
250	673	470	400	352	313	48	12-41	-	665
300	762	530	460	412	364	54	16-41	-	760
350	826	595	525	475	422	60	16-41	-	820
400	902	670	585	525	474	66	16-48	-	870
500	1054	800	705	640	576	70	20-54	-	995
600	1232	930	820	750	678	76	20-58	-	1100
700	1397	1035	940	800	-	95	28-51	-	1180
800	1651	1149	1054	914	-	108	28-54	-	1345
900	1880	1270	1168	1022	-	114	32-54	-	1550
1000	1981	1270	1175	1092	-	133	32-51	-	1675
1200	2311	1511	1403	1308	-	152	28-60	-	1945

ASME 2"-32"-150LB

Unit:mm

SIZE	L	D	K	d	Y	b	Z-d0	Ws	Hw
2"	178	152	120.7	92	-	14.3	4-19	260	-
2½"	190	178	139.7	105	-	15.9	4-19	350	-
3"	203	190	152.4	127	-	17.5	4-19	500	-
4"	229	229	190.5	157	-	22.3	8-19	650	390
5"	356	254	215.9	186	-	22.3	8-22.5	800	410
6"	394	279	241.3	216	-	23.9	8-22.5	1000	470
8"	457	343	298.5	270	-	27.0	8-22.5	-	520
10"	533	406	362	324	-	28.6	12-25.5	-	610
12"	610	483	431.8	381	-	30.2	12-25.5	-	650
14"	686	533	476.3	413	-	33.4	12-28.5	-	740
16"	762	597	539.8	470	-	35.0	16-28.5	-	795
18"	864	635	577.9	533	-	38.1	16-32	-	860
20"	914	699	635.0	584	-	41.3	20-32	-	945
24"	1067	813	749.3	692	-	46.1	20-35	-	1040
28"	1245	927	864	800	-	71	28-35	-	1150
32"	1372	1060	978	914	-	81	28-41	-	1280

ASME 2"-20"-300LB

Unit:mm

SIZE	L	D	K	d	Y	b	Z-d0	Ws	Hw
2"	216	165	127	92	-	20.7	8-19	260	-
2½"	241	190	149.2	105	-	23.9	8-22.5	350	-
3"	282	210	168.3	127	-	27.0	8-22.5	500	-
4"	305	254	200	157	-	30.2	8-22.5	800	410
5"	381	279	235	186	-	33.4	8-22.5	1000	470
6"	403	318	269.9	216	-	35.0	12-22.5	1200	485
8"	502	381	330.2	270	-	39.7	12-25.5	-	580
10"	568	445	387.4	324	-	46.1	16-28.5	-	665
12"	648	521	450.8	381	-	49.3	16-32	-	760
14"	762	584	514.4	413	-	52.4	20-32	-	820
16"	838	648	571.5	470	-	55.6	20-35	-	860
18"	914	711	628.5	533	-	58.8	24-35	-	930
20"	991	775	685.8	584	-	62.0	24-35	-	980

ASME 2"-12"-600LB

Unit:mm

SIZE	L	D	K	d	Y	b	Z-d0	Ws	Hw
2"	292	165	127	108	-	25.4	8-19	350	-
2½"	330	190	149.2	127	-	28.6	8-22.5	500	-
3"	356	210	168.3	146	-	31.8	8-22.5	650	-
4"	432	273	215.9	175	-	38.1	8-25.5	1000	395
5"	508	330	266.7	210	-	44.5	8-28.5	1200	430
6"	559	356	292.1	241	-	47.7	12-28.5	-	495
8"	660	419	349.2	302	-	55.6	12-32	-	595
10"	787	508	431.8	356	-	63.5	16-35	-	680
12"	838	559	489.0	413	-	66.7	20-35	-	790

F60系列 倾斜式放料球阀 法兰式、全通径

F60 series inclined discharge ball valve flange type、full bore

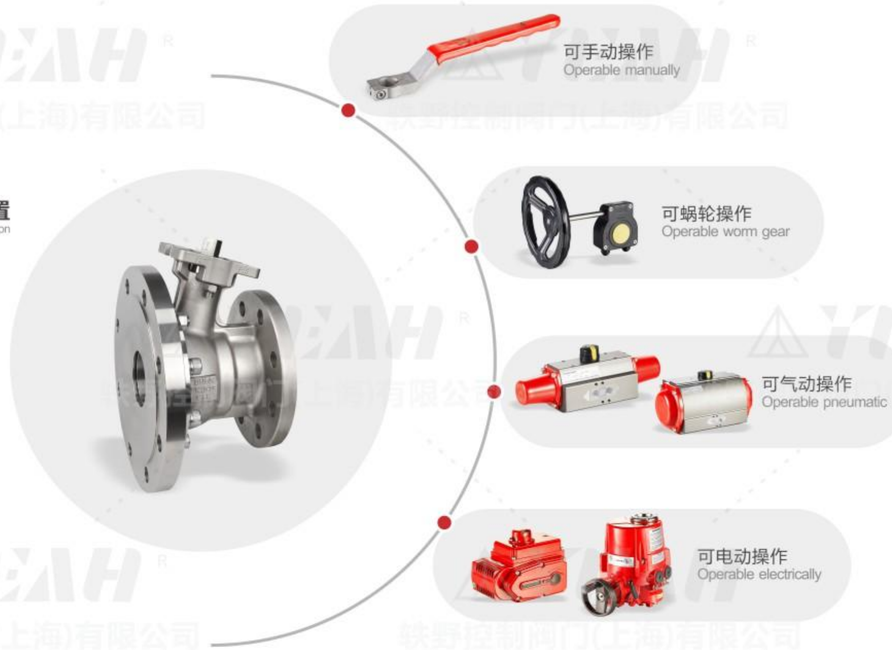

概述及应用

F60系列放料球阀，阀座与端面法兰距离近，物料滞留少，结构紧凑，密封性能优越，用于精细化工、制药、化工行业反应锅上，也可用在细软颗粒介质输送。采用PPL密封材料，更具耐磨。

Overview and Application

The F60 series discharge ball valve has a close distance between the valve seat and the end face flange, with less material retention, compact structure, and superior sealing performance. It is used in reaction pots in the fine chemical, pharmaceutical, and chemical industries, and can also be used for conveying fine and soft particle media. Using PPL sealing material, it is more wear-resistant.

产品特点

> 执行机构连接采用ISO5211国际标准
> 全通径结构及锁定装置设计
> 流通能力强、流阻小、双向密封
> 阀杆防飞出结构、防火、防静电设计
> 阀腔带自泄压
> 阀座带有自洁功能
> 可选多种执行机构

Product Features

- The international standard ISO5211 is adopted for the actuator;
- Full-bore structure and lock device design;
- Excellent flow capacity, small flow resistance, and two-way sealing;
- Stem anti-popping structure, fireproof and anti-static design;
- Cavity with self-pressure relief;
- Seat with self-cleaning function;
- Multiple actuators are optional.

技术参数 Technical Parameters

公称通径 Nominal diameter	DN15~DN150(1/2"~4")
压力等级 Pressure grade	PN16 Class150
工作温度 Operating temperature	-40℃~425℃
连接方式 Connection	法兰 Flange
密封形式 Sealing	RPTFE UHMWPE PEEK、全金属阀座
主要材质 Main materials	碳钢、不锈钢、特种合金 Carbon steel, stainless steel, and special alloy

产品认证 Product Certification

TUV IEC61508-SIL3安全
完整性功能认证
TUV ISO15848低泄漏认证
TUV API607防火认证

TUV IEC61508-SIL3 Certification of safety and integrated functions
TUV ISO15848 Low-leakage certification
TUV API607 Fireproofing certification

可添加微信
了解更多产品与数据

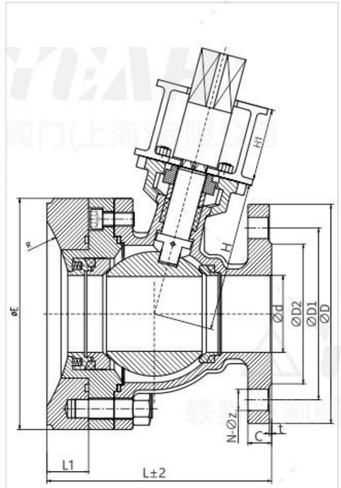

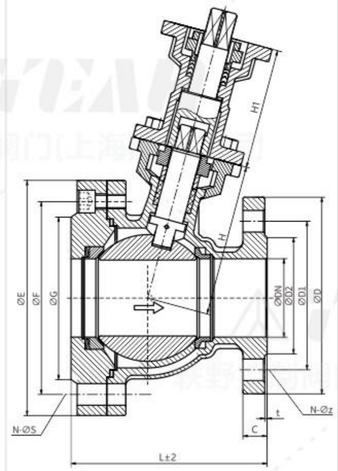

GB DN50-DN150-PN16 (焊接Welding)

Unit:mm

DN	L	D	D1	D2	C	t	N-Φz	A	B	H	E	R	L1	K*K	H1
50	160	165	125	100	20	2	4-Φ18	70	50	112	180	170	35	14	80
65	190	185	145	118	20	3	8-Φ18	102	70	125	195	180	35	17	100
80	203	200	160	135	20	2	8-Φ18	102	70	132	218	260	45	17	100
100	243	220	180	155	22	2	8-Φ18	125	102	160	250	263	45	22	93
125	275	250	210	188	22	3	8-Φ18	140	102	190	340	290	50	22	93
150	315	285	240	212	24	3	8-Φ22	140	102	210	340	450	55	27	93

GB DN40-DN100-PN16 (法兰Flange)

Unit:mm

DN	L	D	D1	D2	C	t	N-Φz	A	B	H	E	F	G	N-ΦS	K*K	H1
40	120	150	110	85	18	2	4-Φ18	70	50	105	165	125	100	4-Φ18	14	80
50	135	165	125	100	20	2	4-Φ18	70	50	112	185	145	118	4-Φ18	14	80
65	160	185	145	118	20	3	8-Φ18	102	70	125	200	160	135	8-Φ18	17	100
80	170	200	160	135	20	2	8-Φ18	102	70	132	220	180	155	8-Φ18	17	100
100	200	220	180	155	22	2	8-Φ18	125	102	160	250	210	188	8-Φ18	22	93

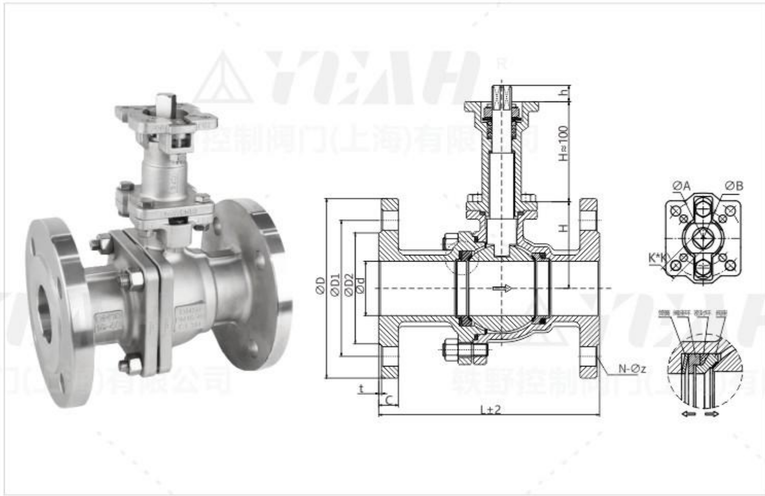

GB/ASME

Unit:mm

SIZE	d	D	D1	D2	C	t	L	H	N-Φz	A	B	K*K	h
1/2"	DN15	95	65	45	16	2	130	40	4-Φ14	50	36	9	9
3/4"	DN20	105	75	75	18	2	130	44	4-Φ14	50	36	9	9
1"	DN25	115	85	85	18	2	140	51	4-Φ14	50	42	11	11
1¼"	DN32	140	100	100	18	2	165	58	4-Φ18	50	42	11	11
1½"	DN40	150	110	110	18	3	165	63	4-Φ18	70	50	14	14.5
2"	DN50	165	125	125	18	3	203	72	4-Φ18	70	50	14	14.5
2½"	DN65	185	145	145	18	3	222	94	8-Φ18	102	70	17	18.5
3"	DN80	200	160	160	20	3	241	107	8-Φ18	102	70	17	18.5
4"	DN100	220	180	180	20	3	305	130	8-Φ18	102	/	22	22

F45系列 双向流硬碰硬旋球阀 法兰式

F45 series bidirectional flow hard contact hard rotary ball valve flange type

可选驱动配置

Optional driver configuration

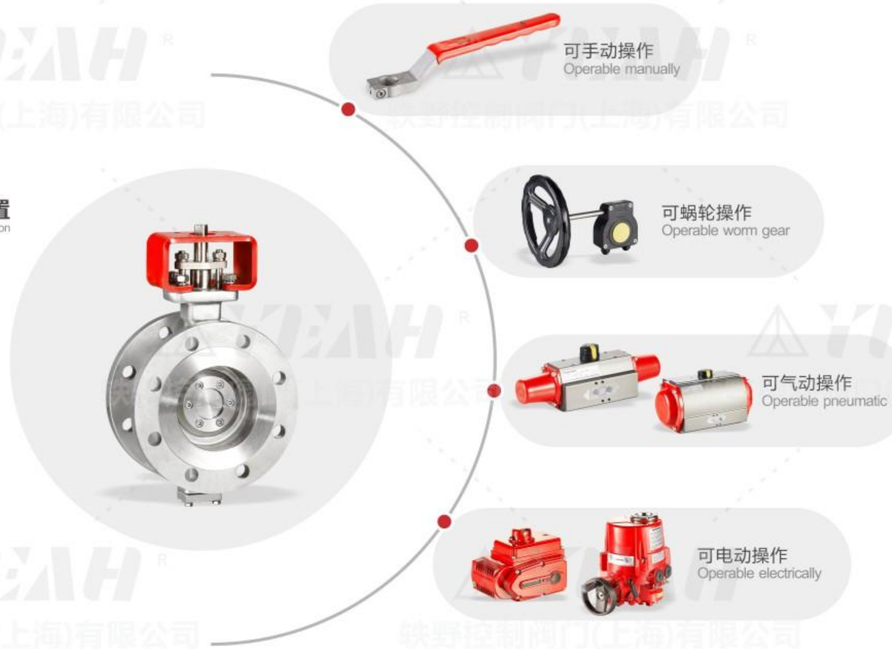

概述及应用

F45系列旋转控制阀，是在偏心阀的基础上，综合了球阀、半球阀、多偏心蝶阀和单座阀的优点，能达到VI级泄漏等级，尤其适用于大流量、高粘度和含有颗粒状结垢结晶等介质的场合。

Overview and Application

Based on the eccentric valves, the F45 series rotary control valve combines the strengths of ball valves, semi-ball valves, multi-eccentric butterfly valves and single seated valves. Being able to reach the VI leakage level, it is especially applicable to scenarios of large flows, high viscosity and those with granular scaling, crystal, and other mediums.

产品特点

> 耐泥沙磨损
> 阀门启闭灵活，不受介质压力高低的影响
> 阀座与阀板无启闭摩擦，具有越关越紧的密封性
> 阀板密封圈具有密封补偿功能

Product Features

- Resistant to mud and sand abrasion
- The valve opens and closes flexibly, unaffected by the pressure of the medium
- The valve seat and valve plate have no opening and closing friction, and have a tighter sealing performance as they close
- The valve plate sealing ring has a sealing compensation function

技术参数 Technical Parameters

公称通径 Nominal diameter	DN50~DN1200
压力等级 Pressure grade	PN10~PN25
工作温度 Operating temperature	-40℃~500℃
连接方式 Connection	法兰 Flange
密封形式 Sealing	RPTFE UHMWPE PEEK、全金属阀座
主要材质 Main materials	碳钢、不锈钢、特种合金 Carbon steel, stainless steel, and special alloy

产品认证 Product Certification

TUV IEC61508-SIL3安全完整性功能认证
TUV ISO15848低泄漏认证
TUV API607防火认证

TUV IEC61508-SIL3 Certification of safety and integrated functions
TUV ISO15848 Low-leakage certification
TUV API607 Fireproofing certification

可添加微信
了解更多产品与数据

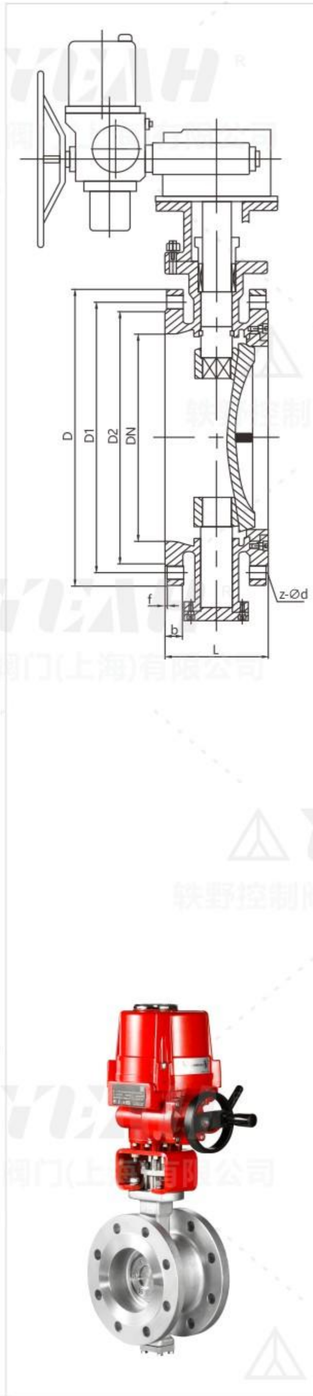

GB DN50-DN1200-PN10

Unit:mm

DN	L 短	L 长	D	D1	D2	b	f	Z-Φd
50	108	150	160	125	100	16	3	4-18
65	112	170	180	145	120	18	3	4-18
80	114	180	195	160	135	18	3	4-18
100	127	190	215	180	155	20	3	8-18
125	140	200	245	210	185	22	3	8-18
150	140	210	280	240	210	22	3	8-23
200	152	230	335	295	265	22	3	8-23
250	165	250	390	350	320	24	3	12-23
300	178	270	440	400	368	26	4	12-23
350	190	290	500	460	428	26	4	16-23
400	216	310	565	515	482	26	4	16-25
450	222	330	615	565	582	26	4	20-25
500	229	350	670	620	585	28	4	20-25
600	267	390	780	725	685	28	5	20-30
700	292	430	895	840	800	30	5	24-30
800	318	470	1010	950	905	32	5	24-34
900	330	510	1110	1050	1005	34	5	28-34
1000	410	550	1220	1160	1115	34	5	28-34
1200	470	630	1450	1380	1325	38	5	32-41

GB DN50-DN1200-PN16

Unit:mm

DN	L 短	L 长	D	D1	D2	b	f	Z-Φd
50	108	150	160	125	100	16	3	4-18
65	112	170	180	145	120	18	3	4-18
80	114	180	195	160	135	20	3	8-18
100	127	190	215	180	155	20	3	8-18
125	140	200	245	210	185	22	3	8-18
150	140	210	280	240	210	24	3	8-18
200	152	230	335	295	265	26	3	8-23
250	165	250	405	335	320	30	3	12-23
300	178	270	460	410	375	30	4	12-25
350	190	290	520	470	435	34	4	12-25
400	216	310	580	525	485	36	4	16-30
450	222	330	640	585	545	40	4	20-30
500	229	350	705	650	608	44	4	20-34
600	267	390	840	770	718	48	5	20-41
700	292	430	910	840	788	50	5	24-41
800	318	470	1020	950	898	52	5	24-41
900	330	510	1120	1050	998	54	5	28-41
1000	410	550	1255	1170	1110	56	5	28-48
1200	470	630	1485	1390	1288	58	5	32-54

GB DN50-DN1200-PN25

Unit:mm

DN	L 短	L 长	D	D1	D2	b	f	Z-Φd
50	108	150	160	125	100	20	3	4-18
65	112	170	180	145	120	22	3	8-18
80	114	180	195	160	135	22	3	8-18
100	127	190	230	190	160	24	3	8-23
125	140	200	270	220	188	28	3	8-25
150	140	210	300	250	218	30	3	8-25
200	152	230	360	310	278	34	3	12-25
250	165	250	425	370	332	36	3	12-30
300	178	270	485	430	390	40	4	16-30
350	190	290	550	490	448	44	4	16-34
400	216	310	610	550	505	48	4	16-34
450	222	330	660	600	555	50	4	20-34
500	229	350	730	660	610	52	4	20-41
600	267	390	840	770	718	56	5	20-41
700	292	430	955	875	518	60	5	24-48
800	318	470	1070	990	930	64	5	24-48
900	330	510	1180	1090	1025	66	5	28-54
1000	410	550	1305	1210	1140	68	5	28-58
1200	470	630	1525	1420	1350	72	5	32-58

F40系列 衬四氟球阀 法兰式、全通径

F40 series PTFE lined ball valve flange type、full bore

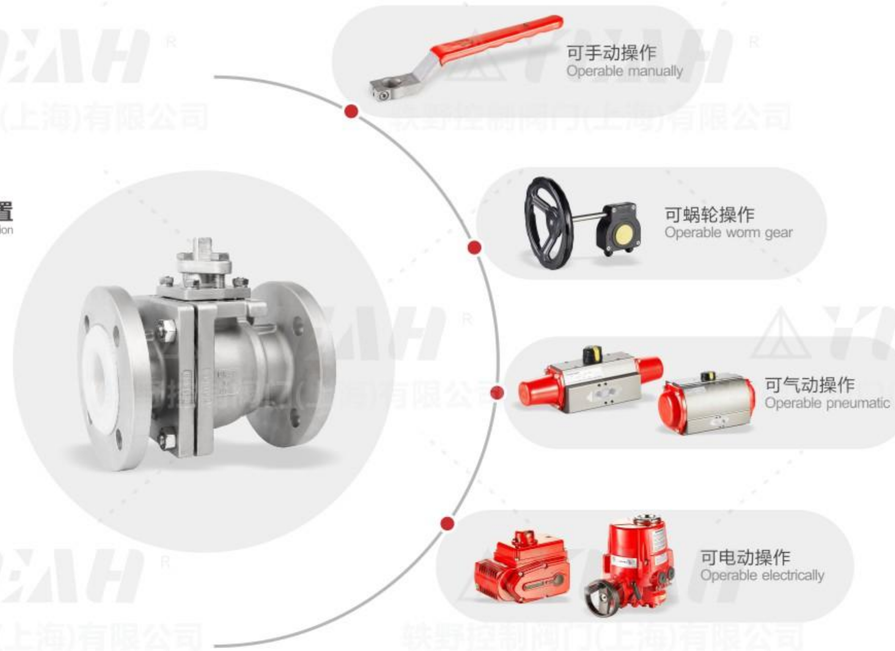

概述及应用

衬四氟球阀可分为对分二片式和三片式两种结构型式，除具有的流体阻力小，启闭速度快，结构简单外，采用FEP衬里层的球阀，具有极高的化学稳定性,可以适用除“熔融碱金属和元素氟”，以外其它任何强腐蚀性质。

采用全通径、浮动球结构，阀门可在整个压力范围内进行无泄漏关闭，更便于管路系统的通球扫线和管路维护。

启闭件球件与阀杆铸（锻）为一体，杜绝了由于压力变化引起阀杆冲出承压件内的可能性，从根本上保证了工程中的使用安全性。

结构紧凑合理，阀体内腔空间最小，减小了介质滞留，另外，特殊的模压工艺，使密封面致密度良好，加之人字环形PTFE填料组合，使阀门达到零泄漏。

Overview and Application

PTFE lined ball valves can be divided into two-piece and three piece structural types. In addition to having low fluid resistance, fast opening and closing speed, and simple structure, ball valves with FEP lining layer have extremely high chemical stability and can be applied to any strong corrosive properties except for "molten alkali metals and elemental fluorine". Adopting a full bore and floating ball structure, the valve can be closed without leakage throughout the entire pressure range, making it easier for the pipeline system to pass through the ball and maintain the pipeline. The opening and closing ball parts are integrated with the valve stem cast (forged), eliminating the possibility of the valve stem being ejected from the pressure bearing parts due to pressure changes, fundamentally ensuring the safety of use in engineering. The structure is compact and reasonable, with the smallest internal space of the valve body, reducing medium retention. In addition, the special molding process ensures good density of the sealing surface, and the combination of herringbone ring PTFE packing enables the valve to achieve zero leakage.

技术参数 Technical Parameters

公称通径 Nominal diameter	DN15~DN200
压力等级 Pressure grade	PN16
工作温度 Operating temperature	-190℃～250℃
连接方式 Connection	法兰 Flange
密封形式 Sealing	PTFE PCTFE FEP PO
主要材质 Main materials	碳钢、不锈钢 Carbon steel, stainless steel

产品认证 Product Certification

TUV IEC61508-SIL3安全
完整性功能认证
TUV ISO15848低泄漏认证
TUV API607防火认证

TUV IEC61508-SIL3 Certification of safety and integrated functions
TUV ISO15848 Low-leakage certification
TUV API607 Fireproofing certification

可添加微信
了解更多产品与数据

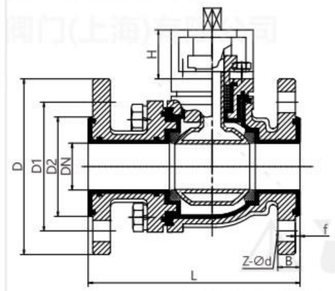

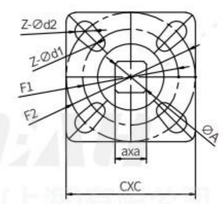

GB

Unit:mm

DN	L	D	D1	D2	f	B	Z-Φd	H	F1	Z-Φd1	F2	Z-Φd2	axa	ΦA	CxC
15	140	95	65	45	3	16	4-14	58	50	4-9	-	-	14	18	50
20	140	105	75	55	3	18	4-14	58	50	4-9	-	-	14	18	50
25	150	115	85	65	3	18	4-14	62	50	4-9	70	4-10	14	18	65
32	165	140	100	75	3	18	4-18	62	50	4-9	70	4-10	14	18	65
40	180	150	110	85	3	18	4-18	63	50	4-9	70	4-10	17	22	70
50	200	165	125	100	3	18	4-18	63	50	4-9	70	4-10	17	22	70
65	220	185	145	120	3	18	8-18	70	102	4-12	125	4-14	17	22	118
80	250	200	160	135	3	20	8-18	76	102	4-12	125	4-14	22	29	118
100	280	220	180	155	3	20	8-18	76	102	4-12	125	4-14	22	29	118
125	320	250	210	185	4	22	8-18	90	125	4-14	140	4-18	36	49	130
150	360	285	240	210	4	22	8-22	90	125	4-14	140	4-18	36	49	130
200	457	340	295	265	4	24	8-22	140	140	4-18	165	4-22	36	49	165

氟塑料衬里性能表 Performance Table of Fluoroplastic Lining

	介质	浓度(%)	温度	PTFE	PCTFE	PVDF	FEP	PEA
耐腐蚀性能	硫酸	10~98	常温~100	A	A~B	A~B	A	A
	硝酸	5~98	常温~100	A	A	A	A	A
	盐酸	10~38	常温~100	A	A	A	A	A
	醋酸	10~100	常温~100	A	A~B	A~B	A	A
	铬酸	50~100	常温~70	A	A~B	A~B	A	A
	磷酸	50~85	常温~100	A~B	A	A	A~B	A~B
	三氯甲烷	100	常温	C	D	D	C	C
	硫酸铜	15	常温	A	B	B	A	A
	二乙醚	100	常温	B	C	C	A	B
	醋酸乙醚	100	常温	B	C	C	C	B
	汽油	100	常温	A	A	A	A	A
	过氧化氢	3~30	常温	A	A~B	A~B	A	A
	王水	-	常温	A	A	A	A	A
	硝基苯	100	常温	A	B	B	A	A
	苛性钠	10~50	常温~100	A	A~B	A~B	A	A
	次氯酸钠	-	70	A	A	A	A	A
	氯氨酸	40~99	-10~30	A~B	B	B	A~B	A~B
	发烟硫酸	20	常温	A	B	B	A	A
	丙烯腈	-	常温	B	C	C	B	B
	苯胺	100	常温	B	B	B	B	B
	苯	100	常温	B	C	C	C	B
	醋酸丁酯	100	常温	B	C	C	B	B
	四氯化碳	试剂级	常温	B	C	C	B	B

A,B,C,D 表示耐腐蚀性能，分别为优、良、可、差四个级别。
A, B, C, D represent corrosion resistance performance, which are classified into four levels: excellent, good, acceptable, and poor.

F55系列 三段式对焊/螺纹球阀

F55 series three stage butt welded/threaded ball valve

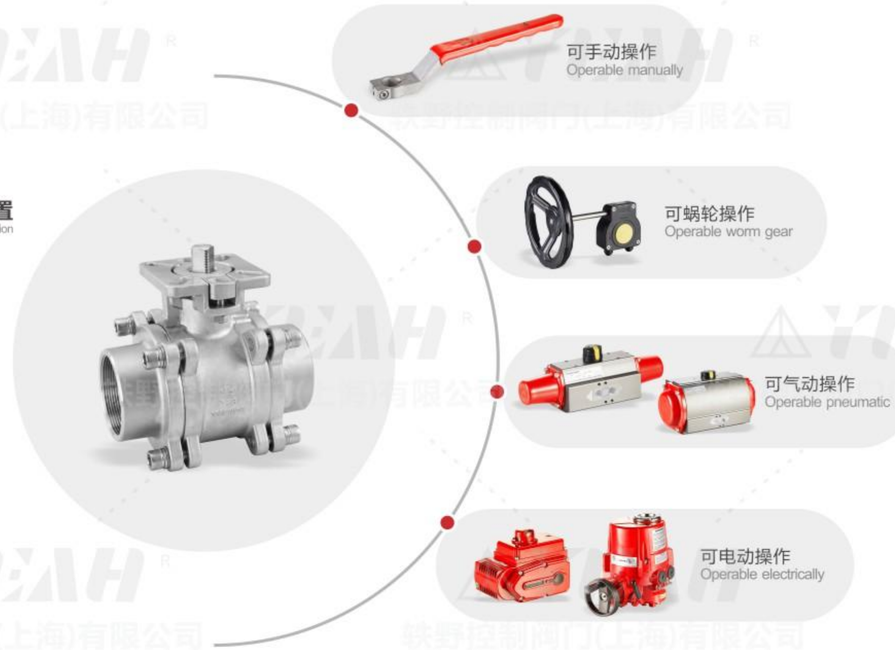

概述及应用

F55系列高平台采用ISO5211设计，驱动装置安装便捷，此款球阀结构简单，体积小，重量轻，便于安装及快速维护，多种的连接方式，使用范围更加的广泛。如:法兰连接、卡箍连接、螺纹连接、对焊连接、承插焊连接等特点，适应不同连接要求。该产品还可提供线性流道口、V型流道口等。

Overview and Application

The F55 series high platform adopts ISO5211 design, and the drive device is easy to install. This ball valve has a simple structure, small size, light weight, easy installation and quick maintenance, and multiple connection methods, making it more widely used. Features such as flange connection, clamp connection, threaded connection, butt welding connection, socket welding connection, etc., adapt to different connection requirements. This product can also provide linear channel ports, V-shaped channel ports, etc.

产品特点

> 执行机构连接采用ISO5211国际标准
> 全通径结构及锁定装置设计
> 流通能力强、流阻小、双向密封
> 阀杆防飞出结构、防火、防静电设计
> 阀腔带自泄压
> 阀座带有自洁功能
> 可选多种执行机构

Product Features

- The international standard ISO5211 is adopted for the actuator;
- Full-bore structure and lock device design;
- Excellent flow capacity, small flow resistance, and two-way sealing;
- Stem anti-popping structure, fireproof and anti-static design;
- Cavity with self-pressure relief;
- Seat with self-cleaning function;
- Multiple actuators are optional.

技术参数 Technical Parameters

公称通径 Nominal diameter	DN15~DN100(1/2"~4")
压力等级 Pressure grade	PN16 Class150
工作温度 Operating temperature	-40℃~425℃
连接方式 Connection	卡箍、螺纹、对焊、承插焊 Clamps, threads, butt welding, socket welding
密封形式 Sealing	RPTFE UHMWPE PEEK、全金属阀座
主要材质 Main materials	碳钢、不锈钢、特种合金 Carbon steel, stainless steel, and special alloy

产品认证 Product Certification

TUV IEC61508-SIL3安全完整性功能认证
TUV ISO15848低泄漏认证
TUV API607防火认证

TUV IEC61508-SIL3 Certification of safety and integrated functions
TUV ISO15848 Low-leakage certification
TUV API607 Fireproofing certification

可添加微信
了解更多产品与数据

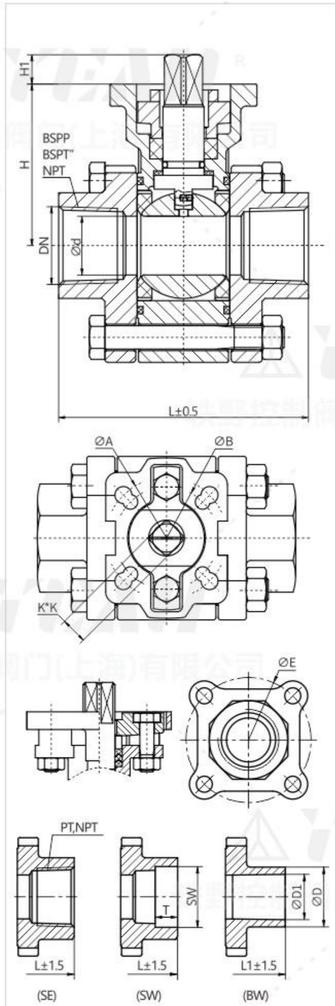

Q11F-1000WOG Unit:mm

SIZE	WOG	d		L	H	H1	K*K	NPS	A	B
1/2"	1000		15	73	45	9	9	28	50	36
3/4"	1000	NPT	20	80	46	9	9	34	50	36
1"	1000		25	90	56	11	11	42	50	42
1¼"	1000		32	110	70	11	11	52	50	42
1½"	1000	BSPT	38	120	79	14	14	58.5	70	50
2"	1000		50	140	87	14	14	71.5	70	50
2½"	1000		64	184	114	17	17	87	102	70
3"	1000	DIN	72	205	121	17	17	101	102	70
4"	1000		100	240	140	17	17	128	102	70

Q11F-2000WOG Unit:mm

SIZE	WOG	d		L	H	H1	K*K	NPS	A	B
1/2"	2000		15	75	56	11	11	-	50	42
3/4"	2000	NPT	20	80	59	11	11	-	50	42
1"	2000		25	92	61	11	11	-	50	42
1¼"	2000	BSPT	32	110	75	14	14	-	70	50
1½"	2000		38	124	78	14	14	-	70	50
2"	2000	DIN	50	150	104	17	17	-	102	70
2½"	2000		64	185	112	17	17	-	102	70

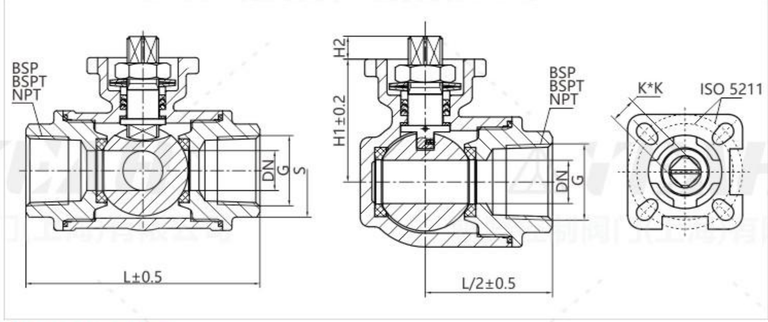

Q14(5)F-1000WOG Unit:mm

SIZE	DN	d	L	G	S(六角对边)	H1	H2	K*K	ISO5211
1/4"	8	10	70	1/4"	24	35	9	9	F03/F04
3/8"	10	12	70	3/8"	24	35	9	9	F03/F04
1/2"	15	12	72	1/2"	24	36	9	9	F03/F04
3/4"	20	15	80	3/4"	30	37	9	9	F03/F04
1"	25	20	87	1"	38	48	12	11	F04/F05
1¼"	32	25	112	1¼"	48	58	12	11	F04/F05
1½"	40	32	130	1½"	55	70	15	14	F05/F07
2"	50	38	143	2"	67	78	15	14	F05/F07
2½"	65	48	172	2½"	85	100	18	17	F07/F10
3"	80	65	235	3"	99	112	18	17	F07/F10

D40/41/42/43/44/45系列 高性能双偏心蝶阀

D40/41/42/43/44/45 series high-performance double eccentric butterfly valve

可手动操作
Operable manually

可选驱动配置
Optional driver configuration

可蜗轮操作
Operable worm gear

可气动操作
Operable pneumatic

可电动操作
Operable electrically

概述及应用

D40/41/42/43/44/45系列高性能双偏心蝶阀，其结构采用偏心原理设计;被广泛地应用到冶金、电力、石油、化工、空气、煤气、可燃气体以及给排水等腐蚀性介质的管道上，如海水淡化、空分、高中压凝结水、煤气等工况。

Overview and Application

The D40/41/42/43/44/45 series high-performance double eccentric butterfly valves.It is widely applied to metallurgy,electric power, petroleum, chemical engineering, air, gas.combustible gases, water supply and drainage, and pipelines of corrosive mediums, as well as working conditions such as sea water desalination, air separation, high and medium pressure condensed water, and gas.

产品特点

> 执行机构安装支架和阀杆连接符合ISO5211标准
> 纯金属密封，软密封
> 填料自动预紧设计，开关灵敏，扭矩小
> 阀座/密封件系统可根据需要现场就地更换检修

Product Features

- The on-off valve mounting bracket and valve stem connection conforms to ISO5211;
- Pure metal seal,Soft seal;
- Automatic packing pre-tightening, sensitive switch, and small torque;
- On-site replacement and inspection is available for the seat/sealing system as needed;

主要材质

> 阀体：碳钢、不锈钢、合金钢等
> 阀板：碳钢、不锈钢、合金钢等

Main material

- Body: carbon steel, stainless steel and alloy steel, etc
- Plate: carbon steel, stainless steel and alloy steel, etc

技术参数 Technical Parameters

公称通径 Nominal diameter	DN50~DN700(2"~28")
压力等级 Pressure grade	PN16~PN25 Class150~Class300
工作温度 Operating temperature	-50℃~200℃
连接方式 Connection	对夹、支耳、法兰 Wafer,support lug,and flange

产品认证 Product Certification

TUV IEC61508-SIL3安全完整性功能认证
TUV ISO15848低泄漏认证
TUV API607防火认证

TUV IEC61508-SIL3 Certification of safety and integrated functions
TUV ISO15848 Low-leakage certification
TUV API607 Fireproofing certification

可添加微信
了解更多产品与数据

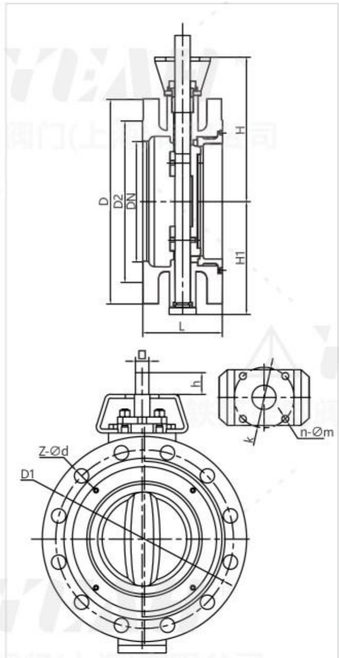

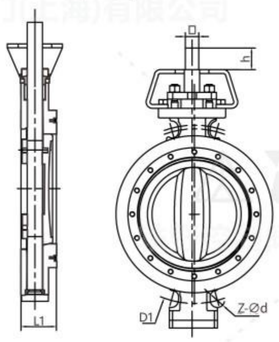

GB DN50-DN700-PN16-PN25 ASME 2"-28"-150LB-300LB Unit:mm

规格		结构长度L		连接平台		轴			1.6MPa				2.5MPa				150LB				300LB				高度	
DN	NPS	L	L1	F	K	n-Φm	□	h	D	D1	D2	z-Φd	D	D1	D2	z-Φd	D	D1	D2	z-Φd	D	D1	D2	z-Φd	H	H1
50	2"	108	43	F05	50	4-8	11*11	12	165	125	102	4-18	165	125	102	4-18	150	120.7	92	4-19	165	127	92	8-19	130	86
65	2½"	112	46	F05	50	4-8	11*11	12	185	145	122	4/8-18	185	145	122	8-18	180	139.7	105	4-19	190	149.2	105	8-22	145	97
80	3"	114	48	F07	70	4-10	14*14	16	200	160	138	8-18	200	160	138	8-18	190	152.4	127	4-19	210	168.3	127	8-22	167	108
100	4"	127	53	F07	70	4-10	14*14	16	220	180	158	8-18	235	190	162	8-22	230	190.5	157	8-19	255	200	157	8-22	195	128
125	5"	140	58	F10	102	4-12	17*17	19	250	210	188	8-18	270	220	188	8-26	255	215.9	186	8-22	280	235	186	8-22	240	145
150	6"	140	58	F10	102	4-12	19*19	21	285	240	212	8-22	300	250	218	8-26	280	241.3	216	8-22	320	269.9	216	12-22	260	168
200	8"	152	67/71	F12	125	4-14	22*22	24	340	295	268	12-22	360	310	278	12-26	345	298.5	270	8-22	380	330.2	270	12-26	290	190
250	10"	165	74	F12	125	4-14	27*27	29	405	355	320	12-26	425	370	335	12-30	405	362	324	12-26	445	387.4	324	16-29	310	235
300	12"	178	83	F14	140	4-18	27*27	29	460	410	378	12-26	485	430	395	16-30	485	431.8	381	12-26	520	450.8	381	16-32	380	266
350	14"	190	92	F14	140	4-18	36*36	38	520	470	438	16-26	555	490	450	16-33	535	476.3	413	12-29	585	514.4	413	20-32	435	300
400	16"	216	102	F14	140	4-18	36*36	38	580	525	490	16-30	620	550	505	16-36	595	539.8	470	16-29	650	571.5	470	20-35	460	330
450	18"	222	114	F16	165	4-22	36*36	38	640	585	550	20-30	670	600	555	20-36	635	577.9	533	16-32	710	628.6	533	24-35	485	355
500	20"	229	127	F16	165	4-22	Φ55	60	715	650	610	20-33	730	660	615	20-36	700	635	584	20-32	775	685.8	584	24-35	520	385
600	24"	267	154	F20	200	8-18	Φ62	80	840	770	725	20-36	845	770	720	20-39	815	749.3	692	20-35	915	812.8	692	24-42	610	455
700	28"	292	165	F25	254	8-18	Φ72	90	910	840	795	24-36	960	875	820	24-42	925	863.6	800	28-35	1035	939.8	800	28-45	675	505

阀门关闭时蝶板使阀座稍稍变形。这一变形“激励”了阀座。阀座密封面的激励使它与蝶板的边缘保持持久的密封。

当嵌件侧受压时，压力被施加于唇缘的下方进一步加大了蝶板与阀座之间的密封力。

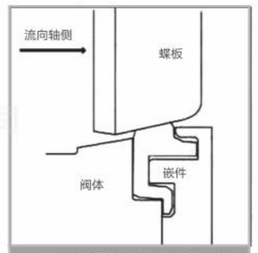

当压力施加于非嵌件的一侧时，蝶板被推向阀座。由于蝶板的轮廓呈球形，蝶板越向阀座推进，关闭就越紧密。唇缘与嵌件底部的槽接触，限制了阀座的过量移动。

操作扭矩及体积流量

阀门通径	1MPa	1.6MPa	2.5MPa	4.0MPa	150LB	300LB	Cv
英寸	扭矩(N.m)	扭矩(N.m)	扭矩(N.m)	扭矩(N.m)	扭矩(N.m)	扭矩(N.m)	流量系数
2"	25	33	45	67	36	91	55
2½"	28	38	49	75	40	98	78
3"	30	41	52	78	44	100	165
4"	44	56	72	108	62	145	400
5"	88	127	170	272	140	375	650
6"	110	150	223	338	162	440	1050
8"	204	264	420	632	285	778	2200
10"	380	508	745	1115	552	1470	3300
12"	555	799	1125	1690	880	2203	5100
14"	853	1152	1816	2680	1287	3232	5800
16"	1233	1830	2915	4260	2030	5580	8000
18"	1895	2712	3660	5300	2980	6610	10500
20"	2440	3349	4976	7240	3505	8960	14000
24"	3930	5437	7729	11260	5718	13955	21600
28"	5173	7315	14203	18520	8222	24300	28000

D50系列 三偏心对夹/法兰式蝶阀

D50 series three eccentric clamp/flange butterfly valve

可手动操作
Operable manually

可选驱动配置
Optional driver configuration

可蜗轮操作
Operable worm gear

可气动操作
Operable pneumatic

可电动操作
Operable electrically

概述及应用

D50系列三偏心对夹/法兰式蝶阀，其结构采用三维偏心原理设计，阀座采用全金属硬密封结构，是一种能在较高温和较高压环境上使用的高性能蝶阀。

产品特点

> 执行机构安装支架和阀杆连接符合ISO5211标准
> 纯金属密封，软密封
> 填料自动预紧设计，开关灵敏，扭矩小
> 阀座/密封件系统可根据需要现场就地更换检修

主要材质

> 阀体：碳钢、不锈钢、合金钢
> 阀板：不锈钢、合金钢
> 阀座：不锈钢、合金钢

技术参数 Technical Parameters

公称通径 Nominal diameter	DN50~DN700(2"~28")
压力等级 Pressure grade	PN16~PN25 Class150~Class300
工作温度 Operating temperature	-50℃~425℃
连接方式 Connection	对夹、支耳、法兰 Wafer,support lug,and flange

Overview and Application

The D50 series three eccentric clamp/flange butterfly valve.The three-dimensional eccentricity principle is adopted for the structure, and the all metal hard-sealed structure is used for the seat. It is a high-performance butterfly valve used in high temperatures and high pressures.

Product Features

- The on-off valve mounting bracket and valve stem connection conforms to ISO5211;
- Pure metal seal,Soft seal;
- Automatic packing pre-tightening, sensitive switch, and small torque;
- On-site replacement and inspection is available for the seat/sealing system as needed;

Main material

- Body: carbon steel, stainless steel, alloy steel
- Plate: stainless steel, alloy steel
- Seat: stainless steel, alloy steel

产品认证 Product Certification

TUV IEC61508-SIL3安全
完整性功能认证
TUV ISO15848低泄漏认证
TUV API607防火认证

TUV IEC61508-SIL3 Certification of safety and integrated functions
TUV ISO15848 Low-leakage certification
TUV API607 Fireproofing certification

可添加微信
了解更多产品与数据

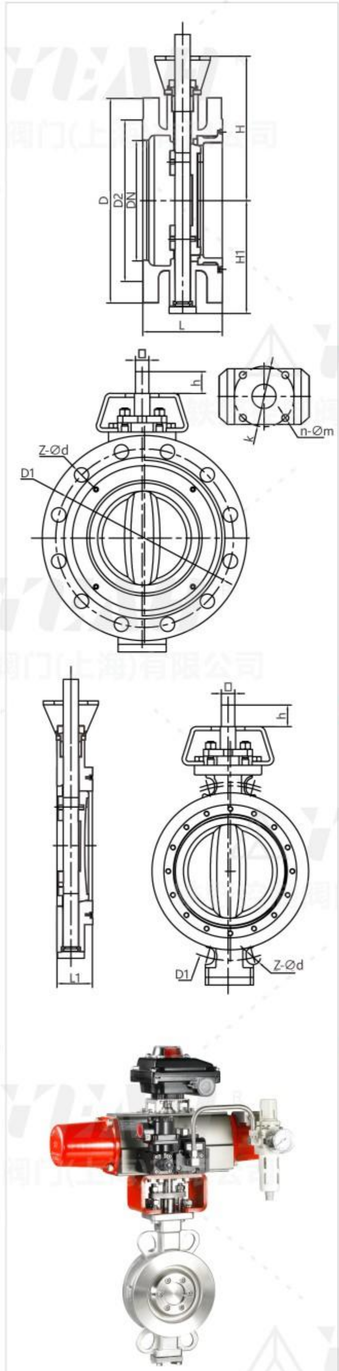

GB DN50-DN700-PN16

Unit:mm

规格	结构长度L		连接平台			轴		1.6MPa				高度	
DN	L	L1	F	K	n-Φm	□	h	D	D1	D2	z-Φd	H	H1
50	108	43	F05	50	4-8	11*11	12	165	125	102	4-18	130	130
65	112	46	F05	50	4-8	11*11	12	185	145	122	4/8-18	145	145
80	114	48	F07	70	4-10	14*14	16	200	160	138	8-18	167	167
100	127	53	F07	70	4-10	14*14	16	220	180	158	8-18	195	195
125	140	58	F10	102	4-12	17*17	19	250	210	188	8-18	240	240
150	140	58	F10	102	4-12	19*19	21	285	240	212	8-22	260	260
200	152	67/71	F12	125	4-14	22*22	24	340	295	268	12-22	290	290
250	165	74	F12	125	4-14	27*27	29	405	355	320	12-26	310	310
300	178	83	F14	140	4-18	27*27	29	460	410	378	12-26	380	380
350	190	92	F14	140	4-18	36*36	38	520	470	438	16-26	435	435
400	216	102	F14	140	4-18	36*36	38	580	525	490	16-30	460	460
450	222	114	F16	165	4-22	36*36	38	640	585	550	20-30	485	485
500	229	127	F16	165	4-22	Φ55	60	715	650	610	20-33	520	520
600	267	154	F20	200	8-18	Φ62	80	840	770	725	20-36	610	610
700	292	165	F25	254	8-18	Φ72	90	910	840	795	24-36	675	675

GB DN50-DN700-PN25

Unit:mm

规格	结构长度L		连接平台			轴		2.5MPa				高度	
DN	L	L1	F	K	n-Φm	□	h	D	D1	D2	z-Φd	H	H1
50	108	43	F05	50	4-8	11*11	12	165	125	102	4-18	130	130
65	112	46	F05	50	4-8	11*11	12	185	145	122	8-18	145	145
80	114	48	F07	70	4-10	14*14	16	200	160	138	8-18	167	167
100	127	53	F07	70	4-10	14*14	16	235	190	162	8-22	195	195
125	140	58	F10	102	4-12	17*17	19	270	220	188	8-26	240	240
150	140	58	F10	102	4-12	19*19	21	300	250	218	8-26	260	260
200	152	67/71	F12	125	4-14	22*22	24	360	310	278	12-26	290	290
250	165	74	F12	125	4-14	27*27	29	425	370	335	12-30	310	310
300	178	83	F14	140	4-18	27*27	29	485	430	395	16-30	380	380
350	190	92	F14	140	4-18	36*36	38	555	490	450	16-33	435	435
400	216	102	F14	140	4-18	36*36	38	620	550	505	16-36	460	460
450	222	114	F16	165	4-22	36*36	38	670	600	555	20-36	485	485
500	229	127	F16	165	4-22	Φ55	60	730	660	615	20-36	520	520
600	267	154	F20	200	8-18	Φ62	80	845	770	720	20-39	610	610
700	292	165	F25	254	8-18	Φ72	90	960	875	820	24-42	675	675

ASME 2"-28"-150LB

Unit:mm

规格	结构长度L		连接平台			轴		150LB				高度	
NPS	L	L1	F	K	n-Φm	□	h	D	D1	D2	z-Φd	H	H1
2"	108	43	F05	50	4-8	11*11	12	150	120.7	92	4-19	130	130
2½"	112	46	F05	50	4-8	11*11	12	180	139.7	105	4-19	145	145
3"	114	48	F07	70	4-10	14*14	16	190	152.4	127	4-19	167	167
4"	127	53	F07	70	4-10	14*14	16	230	190.5	157	8-19	195	195
5"	140	58	F10	102	4-12	17*17	19	255	215.9	186	8-22	240	240
6"	140	58	F10	102	4-12	19*19	21	280	241.3	216	8-22	260	260
8"	152	67/71	F12	125	4-14	22*22	24	345	298.5	270	8-22	290	290
10"	165	74	F12	125	4-14	27*27	29	405	362	324	12-26	310	310
12"	178	83	F14	140	4-18	27*27	29	485	431.8	381	12-26	380	380
14"	190	92	F14	140	4-18	36*36	38	535	476.3	413	12-29	435	435
16"	216	102	F14	140	4-18	36*36	38	595	539.8	470	16-29	460	460
18"	222	114	F16	165	4-22	36*36	38	635	577.9	533	16-32	485	485
20"	229	127	F16	165	4-22	Φ55	60	700	635	584	20-32	520	520
24"	267	154	F20	200	8-18	Φ62	80	815	749.3	692	20-35	610	610
28"	292	165	F25	254	8-18	Φ72	90	925	863.6	800	28-35	675	675

ASME 2"-28"-300LB

Unit:mm

规格	结构长度L		连接平台			轴		300LB				高度	
NPS	L	L1	F	K	n-Φm	□	h	D	D1	D2	z-Φd	H	H1
2"	108	43	F05	50	4-8	11*11	12	165	127	92	8-19	130	130
2½"	112	46	F05	50	4-8	11*11	12	190	149.2	105	8-22	145	145
3"	114	48	F07	70	4-10	14*14	16	210	168.3	127	8-22	167	167
4"	127	53	F07	70	4-10	14*14	16	255	200	157	8-22	195	195
5"	140	58	F10	102	4-12	17*17	19	280	235	186	8-22	240	240
6"	140	58	F10	102	4-12	19*19	21	320	269.9	216	12-22	260	260
8"	152	67/71	F12	125	4-14	22*22	24	380	330.2	270	12-26	290	290
10"	165	74	F12	125	4-14	27*27	29	445	387.4	324	16-29	310	310
12"	178	83	F14	140	4-18	27*27	29	520	450.8	381	16-32	380	380
14"	190	92	F14	140	4-18	36*36	38	585	514.4	413	20-32	435	435
16"	216	102	F14	140	4-18	36*36	38	650	571.5	470	20-35	460	460
18"	222	114	F16	165	4-22	36*36	38	710	628.6	533	24-35	485	485
20"	229	127	F16	165	4-22	Φ55	60	775	685.8	584	24-35	520	520
24"	267	154	F20	200	8-18	Φ62	80	915	812.8	692	24-42	610	610
28"	292	165	F25	254	8-18	Φ72	90	1035	939.8	800	28-45	675	675

D15系列 对夹式蝶阀 弹性阀座式 中线

D15 series clamp type butterfly valve with elastic seat center line

概述及应用

D15系列对夹式蝶阀是一种常见的工业管道阀门，主要用于控制管道中的流体介质。其特点是结构紧凑，特别适用于空间狭窄或管道间距较短的场所。对夹式蝶阀通过双头螺栓将阀门连接在两管道法兰之间，使安装和维护相对方便。

Overview and Application

The D15 series clamp butterfly valve is a common industrial pipeline valve, mainly used to control fluid media in pipelines. Its characteristic is compact structure, especially suitable for places with narrow space or short pipeline spacing. The clamp type butterfly valve is connected between two pipeline flanges using double headed bolts, making installation and maintenance relatively convenient.

产品特点

> 由扭矩产生弹性密封。
> 巧妙的楔形设计使阀门有越关越紧的自动密封功能，密封面之间具有补偿性、零泄漏。
> 体积小、重量轻、操作轻巧、便于安装。
> 可根据用户要求配置气动、电动装置，满足遥控和程控的需要。
> 更换零件材质可适用于各种介质，并可进行衬里防腐(衬F46、GXPP、PO等)。

Product Features

- Elastic sealing is generated by torque.
- The clever wedge-shaped design enables the valve to have an automatic sealing function that becomes tighter as it is closed, with compensatory properties between the sealing surfaces Zero leakage.
- Small size, light weight, easy operation, and convenient installation.
- Pneumatic and electric devices can be configured according to user requirements to meet the needs of remote control and program control.
- Changing the material of the parts can be applied to various media and can be used for lining anti-corrosion (lining F46, GXPP, PO, etc.).

技术参数 Technical Parameters

公称通径 Nominal diameter	DN40~DN300(1½"~12")
压力等级 Pressure grade	PN6~PN16 Class150 5K~10K
工作温度 Operating temperature	-50℃~200℃
连接方式 Connection	对夹、支耳、法兰 Wafer,support lug,and flange

产品认证 Product Certification

TUV IEC61508-SIL3安全完整性功能认证
TUV ISO15848低泄漏认证
TUV API607防火认证

TUV IEC61508-SIL3 Certification of safety and integrated functions
TUV ISO15848 Low-leakage certification
TUV API607 Fireproofing certification

可添加微信
了解更多产品与数据

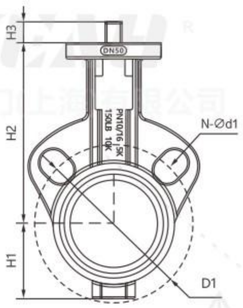

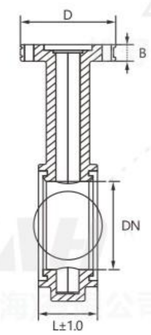

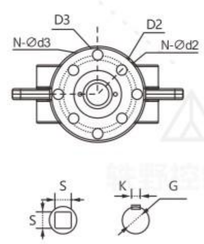

GB/ASME/JIS

Unit:mm

SIZE	DN	L	H1	H2	H3	N-Φd1	D1					
							PN6	PN10	PN16	5K	10K	150LB
1½"	25/32	33	55	95	14	2-Φ18	90	100	100	90	100	89
2"	40/50	42.5	55	132	14	2-Φ18	110	125	125	105	120	120.5
2.5"	65	46	66	145	14	2-Φ18	130	145	145	130	140	139.5
3"	80	46	72	152	14	2-Φ18	150	160	160	145	150	152.5
4"	100	52	87	173	18	2-Φ20	170	180	180	165	175	190.5
5"	125	55.6	102	189	20	2-Φ22	200	210	210	200	210	216
6"	150	55.8	119	204	20	2-Φ22	225	240	240	230	240	241.5
8"	200	60	148	237	26	2-Φ23	280	295	295	280	290	298.5
10"	250	66.5	205	285	30	2-Φ25	335	350	355	345	355	362
12"	300	77.5	235	310	30	2-Φ25	395	400	410	390	400	432

GB/ASME

Unit:mm

SIZE	DN	D	D2	N-Φd2	D3	N-Φd3	S*S	G	K	B
1½"	25/32	70	50	4-Φ8	57	4-Φ8	9*9	12.6	3	10
2"	40/50	70	50	4-Φ8	57	4-Φ8	9*9	12.6	3	12
2.5"	65	70	50	4-Φ8	57	4-Φ8	9*9	12.6	3	12
3"	80	70	50	4-Φ8	57	4-Φ8	9*9	12.6	3	12
4"	100	90	70	8-Φ10	70	8-Φ10	11*11	15.8	5	14
5"	125	90	70	8-Φ10	70	8-Φ10	14*14	18.9	5	14
6"	150	90	70	8-Φ10	70	8-Φ10	14*14	18.9	5	14
8"	200	125	102	4-Φ12	89	4-Φ14	17*17	22.1	5	16
10"	250	125	102	4-Φ12	89	4-Φ14	22*22	28.4	8	18
12"	300	140	102	4-Φ12	108	4-Φ14	22*22	31.6	8	18

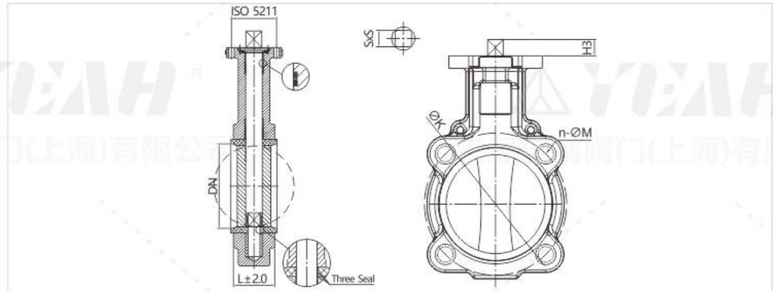

GB/ASME/JIS

Unit:mm

SIZE	DN	L	ΦK				n-ΦM			ISO5211	S*S	H3
			10K	150LB	PN10	PN16	150LB	PN10	PN16			
2"	50	42	120	120.7	125	125	4-5/8-UNC11	4/18	4/18	F05/F07	9*9	14
2.5"	65	46	140	139.7	145	145	4-5/8-UNC11	4/18	4/18	F05/F07	9*9	14
3"	80	46	150	152.4	160	160	4-5/8-UNC11	4/18	4/18	F05/F07	9*9	14
4"	100	52	175	190.5	180	180	8-3/4-UNC10	8/18	8/18	F07	11*11	18
5"	125	56	210	215.9	210	210	8-3/4-UNC10	8/18	8/18	F07	14*14	20
6"	150	56	240	241.3	240	240	8-3/4-UNC10	8/18	8/22	F07	14*14	20
8"	200	60	290	298.5	295	295	8-3/4-UNC10	8/22	8/22	F10	17*17	26
10"	250	68	355	362	350	355	12-7/8-UNC9	12/22	12/26	F10	22*22	30
12"	300	78	400	413.8	400	410	12-7/8-UNC9	12/22	12/26	F12	22*22	30

D20系列 法兰式蝶阀 弹性阀座式 中线

D20 series flange butterfly valve with elastic seat center line

概述及应用

D20系列法兰式蝶阀是一种常见的工业管道阀门，主要用于控制管道中的流体介质。其特点是结构紧凑，特别适用于空间狭窄或管道间距较短的场所。对夹式蝶阀通过双头螺栓将阀门连接在两管道法兰之间，使安装和维护相对方便。

产品特点

> 由扭矩产生弹性密封。
> 巧妙的楔形设计使阀门有越关越紧的自动密封功能，密封面之间具有补偿性、零泄漏。
> 体积小、重量轻、操作轻巧、便于安装。
> 可根据用户要求配置气动、电动装置，满足遥控和程控的需要。
> 更换零件材质可适用于各种介质，并可进行衬里防腐(衬F46、GXPP、PO等)。

技术参数 Technical Parameters

公称通径 Nominal diameter	DN50~DN1000
压力等级 Pressure grade	PN10
工作温度 Operating temperature	-50℃~200℃
连接方式 Connection	法兰 Flange

Overview and Application

The D20 series flange butterfly valve is a common industrial pipeline valve, mainly used to control fluid media in pipelines. Its characteristic is compact structure, especially suitable for places with narrow space or short pipeline spacing. The clamp type butterfly valve is connected between two pipeline flanges using double headed bolts, making installation and maintenance relatively convenient.

Product Features

- Elastic sealing is generated by torque.
- The clever wedge-shaped design enables the valve to have an automatic sealing function that becomes tighter as it is closed, with compensatory properties between the sealing surfaces Zero leakage.
- Small size, light weight, easy operation, and convenient installation.
- Pneumatic and electric devices can be configured according to user requirements to meet the needs of remote control and program control.
- Changing the material of the parts can be applied to various media and can be used for lining anti-corrosion (lining F46, GXPP, PO, etc.).

产品认证 Product Certification

TUV IEC61508-SIL3安全完整性功能认证
TUV ISO15848低泄漏认证
TUV API607防火认证

TUV IEC61508-SIL3 Certification of safety and integrated functions
TUV ISO15848 Low-leakage certification
TUV API607 Fireproofing certification

可添加微信
了解更多产品与数据

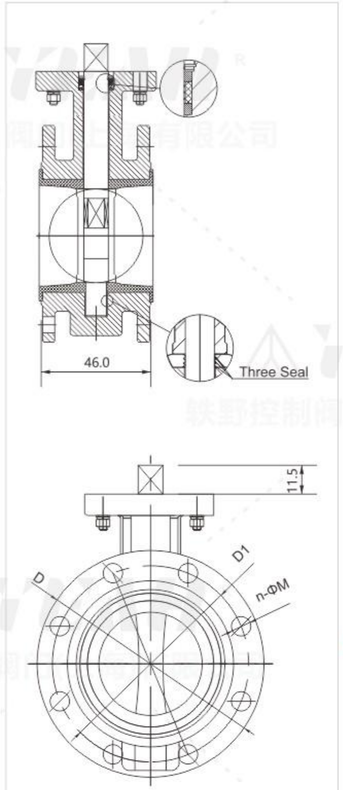

注：DN50-350方轴 DN400-1000圆轴

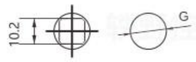

GB DN50-DN1000-PN10

Unit:mm

DN	L	D	D1	n–ΦM	H3	S*S	G	ISO 5211
50	108	165	125	4-Φ18	20	9*9		F05
65	112	185	145	4-Φ18	20	9*9		F05
80	114	200	160	8-Φ18	20	9*9		F05
100	127	220	180	8-Φ18	20	11*11		F07
125	140	250	210	8-Φ18	30	14*14		F07
150	140	285	240	8-Φ22	30	14*14		F07
200	152	340	295	8-Φ22	30	17*17		F10
250	165	395	350	12-Φ22	40	22*22		F10
300	178	445	400	12-Φ22	40	22*22		F12
350	190	505	460	16-Φ22	50	22*22		F12
400	216	565	515	16-Φ26	50		33.1	F14
450	222	615	565	20-Φ26	60		38	F14
500	229	670	620	20-Φ26	60		41.1	F16
600	267	780	725	20-Φ30	70		50.6	F16
700	292	895	840	24-Φ30	80		63.35	F25
800	318	1015	950	24-Φ33	80		63.35	F25
900	330	1115	1050	28-Φ33	120		75	F25
1000	410	1230	1160	28-Φ36	150		85	F25

介质推荐表 Media recommendation table

材质 Texture of material	适用温度 Applicable temperature	淡水 Fresh water	污水 Sewage	海水 Seawater	弱酸 Weak Acid	强酸 Strong Acid	弱碱 Weak Alkali	强碱 Strong Alkali	空气 Air	烟气 Flue Gas	蒸汽 Steam	天然气 Natural Gas	醇类 Alcohols	油类 Oils	食品 Food	突出特点 Outstanding features
三元乙丙 EPDM	-20℃~120℃															耐磨损、耐老化 Wear and aging resistance
丁腈 NBR	-20℃~100℃															耐油 Oil resistant
天然橡胶 NR	-20℃~80℃															弹性好 Good elasticity
硅橡胶 SI	-20℃~160℃															食品级 Food grade
氟橡胶 FPM	-23℃~200℃															耐腐蚀、耐高温 Corrosion and high temperature resistance
聚四氟乙烯 PTFE	-10℃~150℃															耐腐蚀、耐酸碱 Corrosion resistance acid and alkali resistance
塑料 UPVC	-10℃~80℃															耐老化、不耐低温 Resistant to aging and low temperatures
球墨铸铁 QT450	-20℃~350℃															污水 煤气工况用的较多 Resistant to aging and low temperatures
铸钢 WCB	-29℃~425℃															中低压工况性价比高 High cost performance under medium and low pressure conditions
奥氏不锈钢 304	-196℃~450℃															耐低温、耐腐蚀 Low temperature and corrosion resistance
奥氏不锈钢 316L	-196℃~450℃			①				②								耐低温、耐腐蚀 Low temperature and corrosion resistance
双相钢 2205	-46℃~550℃															耐高温烟气 High temperature resistant flue gas
双相钢 2520	-46℃~650℃															耐高温烟气 High temperature resistant flue gas
双相钢 2507	-46℃~450℃							②								耐强腐蚀、耐冲刷 Strong corrosion and erosion resistance
双相钢 1.4529	-46℃~450℃															耐强腐蚀、耐冲刷 Strong corrosion and erosion resistance
铝青铜 C95400	-40℃~250℃			①												船阀 氧气阀用的较多 Many ship valves and oxygen valves are used
铝合金 ADC12	-29℃~220℃															防结露 结霜 Anti condensation

备注:①流速大于1.5M/S不适用 ②氢氧化钾不适用

非常适用 | 适用 | 有限适用 | 不适用

AD/AS系列 拨叉式气动执行机构

AD/AS series fork type pneumatic actuator

概述及应用

拨叉式气动执行机构，是一种程活塞式执行机构，适用90"转角的阀门（如球阀、蝶阀、旋塞阀）的开关切断或计量控制，尤其适用于要求大扭矩的大口径阀门。压缩空气进入气缸，推动活塞作直线运动，活塞通利用活塞销与拨叉U型槽设计将活塞的直线运动转为拨叉的旋转运动，拨叉旋转带动输出轴转动，从而实现对阀门的控制。

Overview and Application

Fork type pneumatic actuator is a type of stroke piston actuator, suitable for on/off or metering control of 90 "angle valves (such as ball valves, butterfly valves, plug valves), especially for large-diameter valves that require high torque. Compressed air enters the cylinder, pushing the piston to move in a straight line. The piston uses the piston pin and fork U-shaped groove design to convert the piston's straight line motion into the fork's rotating motion, and the fork's rotation drives the output shaft to rotate, thereby achieving control of the valve.

产品特点

> 国际标准(DIN3337、NAMUR、ISO5211)
> 硬质阳极氧化铝主体和粉末涂层端盖
> 工作介质为压缩空气，滤除异物或灰尘，其尺寸最大不应超过40μ
> 供给介质必须采用除湿气动压力，如果空气中有水分，必须安装单独的除湿装置。

Product Features

- International standards (DIN3337, NAMUR, ISO5211)
- Hard anodized aluminum body and powder coated end caps
- The working medium is compressed air, which filters out foreign objects or dust, and its maximum size should not exceed 40μ
- The supply medium must use dehumidification pneumatic pressure. If there is moisture in the air, a separate dehumidification device must be installed.

技术参数 Technical Parameters

工作气压 Working pressure	3~8Bar
推荐压力 Recommended pressure	4~6Bar
设计压力 Design pressure	10Bar

产品认证 Product Certification

TUV IEC61508-SIL3安全完整性功能认证
TUV ISO15848低泄漏认证
TUV API607防火认证

TUV IEC61508-SIL3 Certification of safety and integrated functions
TUV ISO15848 Low-leakage certification
TUV API607 Fireproofing certification

可添加微信
了解更多产品与数据

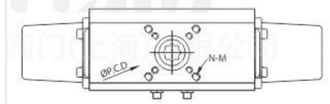

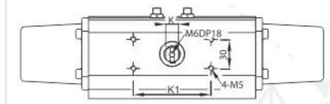

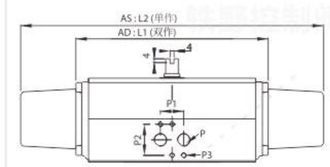

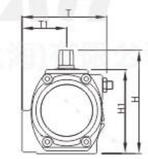

安装图像

模型	P	P1	P2	P3
A50~A210	PT1/4	24	32	M5
A250/A300	PT1/4	24	32	M5
	#PT3/8	40	45	M6
	#PT1/2	40	45	M6

运行机制 Operating mechanism

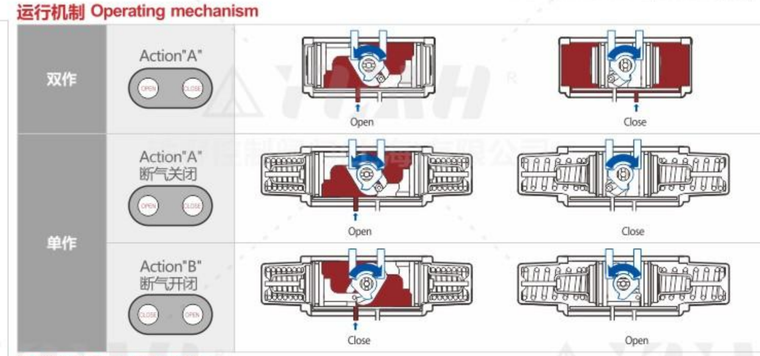

选型指南 Selection guide

阀门尺寸	双作 球阀	双作 蝶阀	单作 球阀	单作 蝶阀
1/2"	AD50		AS50	
3/4"				
1"			AS65	
1¼"	AD65			
1½"		AD50		AS50
2"			AS80	
2½"	AD80			AS65
3"		AD65	AS100	
4"	AD100		AS125	AS80
5"	AD125	AD80	AS140	
6"	AD140		AS160	AS100
8"	AD160	AD100	AS185	
10"	AD185		AS210	AS125
12"	AD210	AD125	AS250	AS140
14"	AD250	AD140	AS300	AS160
16"	AD300	AD160		AS185
18"		AD185		AS210
20"~22"		AD210		AS250
24"~32"		AD250		AS300
34"~40"		AD300		

*基于 10K/#150。
*以上数据仅供参考，可能因阀门材料、压力、流体和使用环境而异。
*该数据不具有法律效力，不能作为法律证据。

尺寸表 Size chart

Unit:mm

模型	K1	ISO	P.C.D(Ø)	N-G (深度)	K	AD L1	AS L2	T	T1	H	H1	CH	轴深度	AD 重量(Kg)	AS 重量(Kg)
A50	80	F03/F05 /F07	36/50/70	4-M5/M6/M8 (10/12/12.5)	9	162	257	75	40	90	70	11*11	13	1.4	1.6
												#14*14	14		
												#9.7*Φ15	14		
A65	80	F05/F07	50/70	4-M6/M8 (14/14)	13	202	314	89	46	107	87	14*14	17	2.3	3.0
												#11*11	13		
												#11.7*Φ17	17		
												#9.7*Φ15	14		
A80	80	F07	70	4-M8(15)	13	253	421	101	49.5	126	106	17*17	19	3.9	5.3
												#14.7*Φ19	20		
A100	80	F07/F10	70/102	4-M8/M10 (16/19)	19	311	500	129	61.5	148	128	22*22	26	6.7	9.5
												#17.7*Φ22	26		
A125	80	F07/F10	70/102	4-M8/M10 (16/19)	19	390	606	151	71.5	174	154	22*22	26	11.3	17.6
A140	80	F10/F12	102/125	4-M10/M12 (18/26)	24	431	682	164	77	192	172	27*27	30	16.4	23.9
												#22*22			
A160	80	F14	140	4-M16(25)	24	506	781	188	89	216	196	36*36	38	23.7	36.6
		#F10/F12	#102/125	4-M10/M12 (18/26)								#27*27	27		
A185	80/130	F14	140	140	24	581	894	217	102	244	224	36*36	38	34.8	56.9
A210	130	F16	165	165	36	605	982	231	115	284	254	46*46	60	45.5	77.2
		#F14	140	140								#36*36	50		
A250	130	F16	165	165	36	755	1108	301	152	335	305	46*46	60	65.8	119.6
A300*	130	F16/F25	165/254	165/254	36	889	1345	372	170	408	378	55*55	60	165.0	275.5

*A300阀体和端盖的材料为球墨铸铁。

#选项

RD/RS系列 齿轮齿条式气动执行机构

RD/RS series gear rack pneumatic actuator

概述及应用

齿轮齿条式执行机构，压缩空气进入气缸，推动齿条式活塞直线运动，齿条与齿轮轴上的齿轮啮合带动齿轮轴旋转运动从而实现对阀门的控制。

Overview and Application

Gear rack actuator, compressed air enters the cylinder, pushing the rack piston to move in a straight line. The gear teeth mesh with the gears on the gear shaft, driving the gear shaft to rotate and control the valve.

产品特点

> 国际标准(DIN3337、NAMUR、ISO5211)
> 硬质阳极氧化铝主体和粉末涂层端盖
> 工作介质为压缩空气，滤除异物或灰尘，其尺寸最大不应超过40μ
> 供给介质必须采用除湿气动压力，如果空气中有水分，必须安装单独的除湿装置。

Product Features

- International standards (DIN3337, NAMUR, ISO5211)
- Hard anodized aluminum body and powder coated end caps
- The working medium is compressed air, which filters out foreign objects or dust, and its maximum size should not exceed 40μ
- The supply medium must use dehumidification pneumatic pressure. If there is moisture in the air, a separate dehumidification device must be installed.

技术参数 Technical Parameters

工作气压 Working pressure	3~8Bar
推荐压力 Recommended pressure	4~6Bar
设计压力 Design pressure	10Bar

产品认证 Product Certification

TUV IEC61508-SIL3安全完整性功能认证
TUV ISO15848低泄漏认证
TUV API607防火认证

TUV IEC61508-SIL3 Certification of safety and integrated functions
TUV ISO15848 Low-leakage certification
TUV API607 Fireproofing certification

可添加微信
了解更多产品与数据

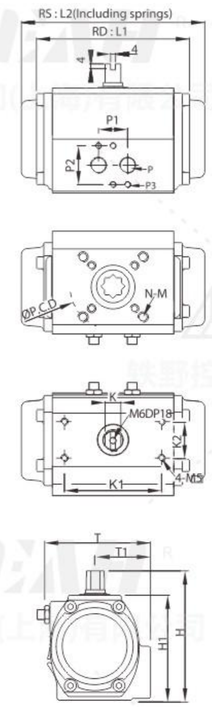

安装图像

模型	P	P1	P2	P3
R32，R40	PT1/8	24	32	M5
R50~R210	PT1/4	24	32	M5

	K1	K2
R32	25.5	25.5
R40	50	25
R50~R185	80	30
R210	130	30

运行机制 Operating mechanism

双作	Action"A"	Open	Close
单作	Action"A" 断气关闭	Open	Close
	Action"B" 断气开闭	Close	Open

选型指南 Selection guide

阀门尺寸	双作			单作	
	球阀		蝶阀	球阀	蝶阀
1/2"	RD32(1piece)	RD50		RS40	
3/4"	RD40(1piece)			RS50	
1"		RD65		RS65	
1¼"				RS80	
1½"		RD80	RD50	RS90	RS50
2"			RD65	RS100	RS65
2½"		RD90		RS115	RS80
3"		RD100/RD115	RD80	RS125	RS90
4"		RD115/RD125		RS140	RS100
5"		RD140	RD90	RS160/RS185	RS115
6"		RD160	RD100	RS185/RS210	RS125
8"		RD185	RD125		RS140
10"		RD210	RD140		RS160
12"			RD160		RS185
14"			RD185		RS210
16"			RD210		

*基于 10K/#150。
*以上数据仅供参考，可能因阀门材料、压力、流体和使用环境而异。
*该数据不具有法律效力，不能作为法律证据。

尺寸表 Size chart

Unit:mm

模型	ISO	P.C.D(Ø)	N-G (深度)	K	RD L1	RS L2	T	T1	H	H1	CH	轴深度	RD 重量(Kg)	RS 重量(Kg)
@RD32	F03	36	4-M5(7)	7	66	-	45	25	55	45	9*9	9	0.3	-
@R40	F03/F05	36/50	4-M5/M6 (8/12)	9	97	97	63	32	75	55	9*9	9	0.5	0.6
	#F04	#40	#4-M5											
@R50	F03/F05/F07	36/50/70	4-M5/M6/M8 (10/12/12.5)	9	119	133	75	40	90	70	11*11	13	1.0	1.1
	#F04	#42	#4-M5											
@R65	F05/F07	50/70	4-M6/M8 (11/11)	13	131	154	89	46	106.5	86.5	14*14	16	1.4	1.5
	#F07	#70	#4-M5											
@R80	F05/F07	50/70	4-M6/M8 (11/15)	19	189	220	101	49.5	126	106	17*17	19	2.9	3.3
@R90	#F07	#70	4-M8(17)	19	188	223	104	54.5	136	116	17*17	19	3.4	3.8
@R100	F07/F10	70/102	4-M8/M10 (16/19)	19	229	256	132	61.5	148	128	22*22 17*17	26 19	4.7	5.4
@R115	F07/F10	70/102	4-M8/M10 (16/19)	19	264	302	141.5	67.5	163	143	22*22	26	6.7	5.4
@R125	F07/F10	70/102	4-M8/M10 (16/19)	19	299	330	151	71.5	174	154	22*22	26	8.6	9.9
@R140	F10/F12	102/125	4-M10/M12 (18/25)	24	332	389	164	77	192	172	27*27 22*22	30 26	12.4	14.5
@R160	F10/F12	102/125	4-M10/M12 (18/25)	24	364	416	188	103.5	216	196	27*27	30	16.9	19.5
@R185	F10/F12	102/125	4-M10/M12 (18/25)	24	434	465	217	103	244	224	36*36	30	24.2	29.0
@R210	F14	140	4-M16(23)	36	444	527	231	115	284	254	36*36	30	32.3	37.9

#选项

APL-A系列 电动执行机构 非防爆式

APL-A series electric actuator non explosion proof type

概述及应用

执行器是将电机的回转力经多级减速齿轮、蜗轮蜗杆等机构，最终通过输出轴，以旋转90°的形式来开关阀门的装置。具有高智能、高防护性能、体积小、集成度高、使用寿命长、性能稳定等特点。产品采用多种电源电压方式，有更强的可用性。产品外壳采用铝合金材质，使设备更加轻量化，同时要保证产品的可抗压性及保证内部电控的安全，产品采用封闭式密封设计，内部标配防潮电阻。

Overview and Application

An actuator is a device that applies the rotational force of a motor through multi-stage reduction gears, worm gears, and other mechanisms, and finally opens and closes valves by rotating 90 degrees through an output shaft. It has the characteristics of high intelligence, high protection performance, small size, high integration, long service life, and stable performance. The product adopts multiple power supply voltage methods, which have stronger usability. The product shell is made of aluminum alloy material, making the equipment more lightweight, while ensuring the product's compressive strength and ensuring the safety of internal electrical control. The product adopts a closed sealed design and comes standard with moisture-proof resistors inside.

产品特点

> 能源取用方便
> 信号传输速度快，传送距离远
> 停电时执行机构保持原位不动，不影响主设备的安全
> 灵敏度和精度较高
> 与电动调节仪表配合方便，安装接线简单

Product Features

- Easy access to energy
- Fast signal transmission speed and long transmission distance
- During a power outage, the actuator remains in place and does not affect the safety of the main equipment
- High sensitivity and accuracy
- Easy to cooperate with electric control instruments, simple installation and wiring

环境温度 Ambient Temperature

环境温度在-25℃~+70℃(其它温度可定做);
The ambient temperature ranges from -25 ℃ to+70 ℃ (other temperatures can be customized);

环境温度低于-25℃或高于70℃时，
请提前与我公司技术部联系，提出具体解决方案；(全系列标配干燥器)
When the ambient temperature is below -25 ℃ or above 70 ℃, please contact our technical department in advance to propose specific solutions; (Standard dryer for the entire series)

可添加微信
了解更多产品与数据

标准参数 Standard parameters

外壳	防护等级IP67 Nema 4 and 6 选项：IP68
环境温度	-25°C to+70°C(-30°C、-40°C可选)
环境湿度	<90% RH
扭矩范围	50~8000N.m
电源	单相：24V、110V、220V、230V、240V 50/60Hz 三相：220V、380V、415V、440V 50/60Hz 直流：DC24V
限位开关	开(NO)/关(OFF),SPDT 250V AC 10A
电机过热保护	内置热保 120℃±5℃
行程	90°±5°(0°~ 270°可选)
指示器	连续位置指示（可选装：360°视角指示）
手动操作	机械手柄/（可选装：手轮）
自锁装置	蜗轮、蜗杆机构提供
机械限位	外部可调螺栓
防潮加热器	标配
接线孔	2-M20x1.5
润滑脂	二硫化钼润滑脂(EP型)
主要材料	铝、钢、铝青钢、304等
外表涂层	环氧聚酯粉体涂层
抗震性能	方向：x、z、y；最大加速：12g；扫频：10-55Hz； 振幅：0.15mm；时间30分钟

选型参数表 Selection parameter table

型号	输出扭矩	开/关时间90°/sec		安装尺寸	输出轴尺寸	输出轴深度	重量
	N.m	交流AC	直流DC	ISO5211	mm	mm	Kg
APL-A-05	50	27	10	F03/F05/F07	□9/□11/□14	9≤15/11≤18/14≤20	3.2
APL-A-10	100	27	10	F05/F07/F10	□11/□14/□17	11≤18/14≤20/17≤29	4.5
APL-A-15	150	32	13	F05/F07/F10	□11/□14/□17	11≤18/14≤20/17≤29	4.6
APL-A-20	200	27	15	F07/F10	□14/□17/□22□/27	14≤20/17≤29/22≤32/27≤32	6.8
APL-A-50	500	27	10	F07/F10	□14/□17/□22/□27	14≤20/17≤29/22≤32/27≤32	7.5
APL-A-70	700	33	15	F07/F10/F12	□17/□22/□27	17≤29/22≤35/27≤39	10
APL-A-100	1000	33	15	F07/F10/F12	□17/□22/□27	17≤29/22≤35/27≤39	10.5
APL-A-170	1700	38	30	F10/F12/F14/F16	□22/□27/□36	22≤40/27≤40/36≤40(F10-F12)	19.2
APL-A-230	2300	38	30	F10/F12/F14/F16	□27/□36	27≤60/36≤60(F14)	20
APL-A-280	2800	45	30	F10/F12/F14/F16	□27/□36	27≤60/36≤60(F16)	20
APL-A-400	4000	88	70	F14/F16	□36/□46（圆孔可定制）	≤145	56.2
APL-A-600	6000	105	70	F14/F16	□36/□46（圆孔可定制）	≤145	57
APL-A-800	8000	135	90	F16/F25	□46/□55（圆孔可定制）	≤150	86

注：1、开关时间要更改，请与本公司技术部联系

型号	电机功率	额定电流（A）	额定电流（A）	额定电流（A）	额定电流（A）	DC电机功率	额定电流（A）
	W	AC380V/50Hz	AC220V/50Hz	AC110V/50Hz	AC24V/50Hz	W	DC24V
APL-A-05	10	0.15	0.2	0.4	1.82	23	2
APL-A-10	18	0.2	0.28	0.56	2.55	30	2.2
APL-A-15	20	0.2	0.3	0.6	2.73	38	2.4
APL-A-20	45	0.45	0.55	1.1	5	70	4
APL-A-50	90	0.53	0.72	1.44	6.6	130	10
APL-A-70	100	0.55	0.8	1.6	7.3	150	12
APL-A-100	130	0.6	0.96	1.92	8.8	200	20
APL-A-170	170	0.9	1.3	2.6	11.8	300	27
APL-A-230	230	1.2	1.7	3.4	15.5	300	27
APL-A-280	230	1.2	1.7	3.4	15.5	300	27
APL-A-400	170	0.9	1.3	2.6	11.8	300	27
APL-A-600	230	1.2	1.7	3.4	15.5	300	27
APL-A-800	230	1.2	1.7	3.4	15.5	300	27

APL-A系列 电动执行机构 非防爆式

APL-A series electric actuator non explosion proof type

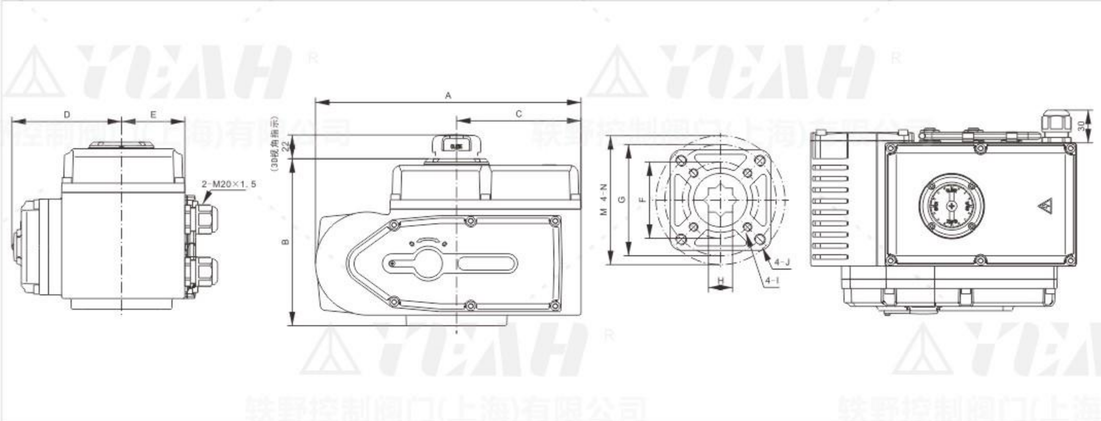

外形尺寸APL-A-05~APL-A-280 External dimensions APL-A-05~APL-A-280

型号	A	B	C	D	E	ΦF	4-I	ΦG	4-J	ΦM	4-N	H	内方深度
APL-A-05	161	123	73	74	39	36	4-M5	50	4-M6	70	4-M8	9/11/14	9≤15/11≤18/14≤20
APL-A-10	193	133	87	84	47	50	4-M6	70	4-M8	102	4-M10	11/14/17	11≤18/14≤20/17≤29
APL-A-15	193	133	87	84	47	50	4-M6	70	4-M8	102	4-M10	11/14/17	11≤18/14≤20/17≤29
APL-A-20	243	153	114	100	58	70	4-M8	102	4-M10			14/17/22/27	14≤20/17≤29/22≤32/27≤32
APL-A-50	243	153	114	100	58	70	4-M8	102	4-M10			14/17/22/27	14≤20/17≤29/22≤32/27≤32
APL-A-70	274	166	133	114	67	70	4-M8	102	4-M10	125	4-M12	17/22/27	17≤29/22≤35/27≤39
APL-A-100	274	166	133	114	67	70	4-M8	102	4-M10	125	4-M12	17/22/27	17≤29/22≤35/27≤39
APL-A-170	329	244	148	153	90	102	4-M10	125	4-M12	F14(140/4-M16)		22/27/36	22≤40/27≤40/36≤40(F10-F12)
APL-A-230	329	F10-F12 264	148	153	90	102	4-M10	125	4-M12	F16(165/4-M20)		27/36	27≤60/36≤60(F14)
APL-A-280	329	F14/F16	148	153	90	102	4-M10	125	4-M12	出厂前可选		27/36	27≤60/36≤60(F16)

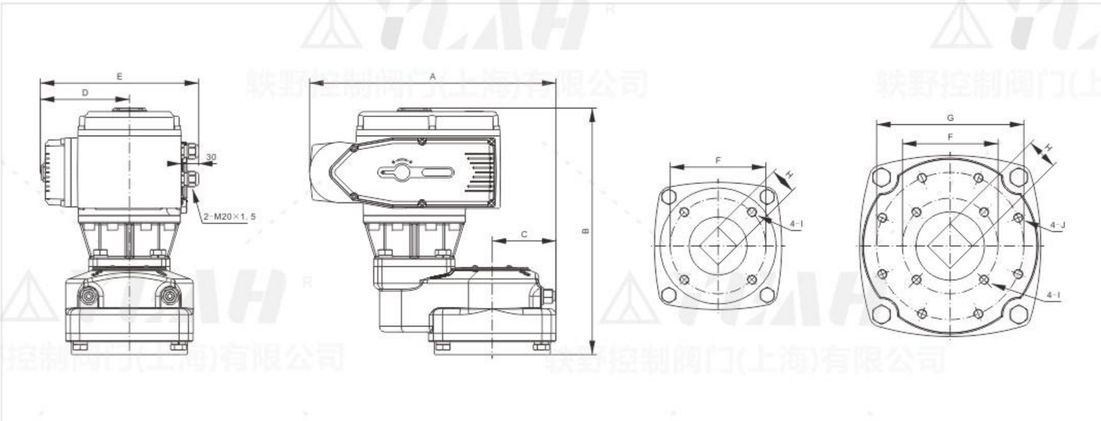

外形尺寸APL-A-400~APL-A-800 External dimensions APL-A-400~APL-A-800

型号	A	B	C	D	E	ΦF	4-I	ΦG	4-J	H	内方深度
APL-A-400	425	425	110	153	272	165	4-M20	F14(140/4-M16) 出厂前可选		36/46	≤145
APL-A-600	425	425	110	153	272	165	4-M20			36/46	≤145
APL-A-800	520	432	156	153	272	165	4-M20	254	8-M16	46/55	≤150

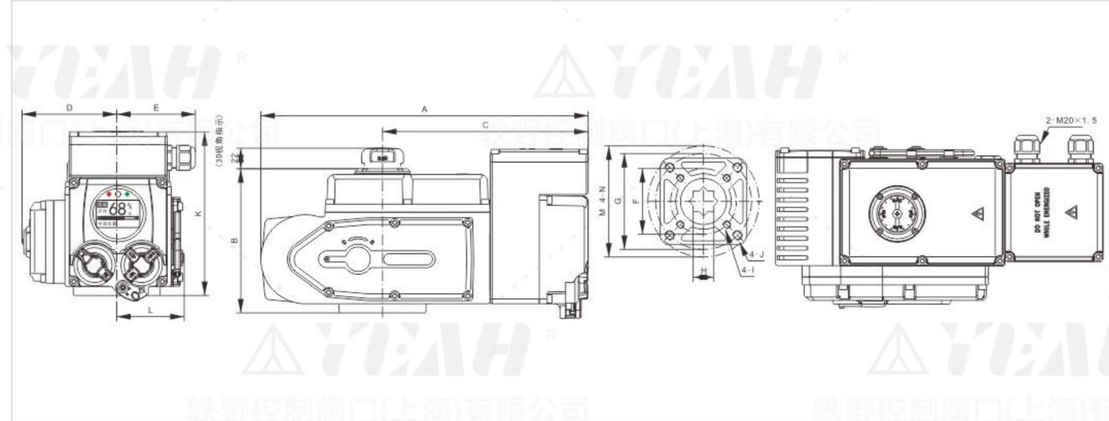

智能一体型 外形尺寸APL-A-05E~APL-A-280E Intelligent integrated body dimensions APL-A-05E~APL-A-280E

型号	A	B	C	D	E	K	L	ΦF	4-I	ΦG	4-J	ΦM	4-N	H	内方深度
APL-A-05	266	123	178	74	79	169	49	36	4-M5	50	4-M6	70	4-M8	9/11/14	9≤15/11≤18/14≤20
APL-A-10	298	133	192	84	80	171	60	50	4-M6	70	4-M8	102	4-M10	11/14/17	11≤18/14≤20/17≤29
APL-A-15	298	133	192	84	80	171	60	50	4-M6	70	4-M8	102	4-M10	11/14/17	11≤18/14≤20/17≤29
APL-A-20	347	153	218	100	83	173	72	70	4-M8	102	4-M10			14/17/22/27	14≤20/17≤29/22≤32/27≤32
APL-A-50	347	153	218	100	83	173	72	70	4-M8	102	4-M10			14/17/22/27	14≤20/17≤29/22≤32/27≤32
APL-A-70	377	166	236	114	82	176	82	70	4-M8	102	4-M10	125	4-M12	17/22/27	17≤29/22≤35/27≤39
APL-A-100	377	166	236	114	82	176	82	70	4-M8	102	4-M10	125	4-M12	17/22/27	17≤29/22≤35/27≤39
APL-A-170	433	244	252	153	82		113	102	4-M10	125	4-M12	F14(140/4-M16)		22/27/36	22≤40/27≤40/36≤40(F10-F12)
APL-A-230	433	F10-F12 264	252	153	82		113	102	4-M10	125	4-M12	F16(165/4-M20)		27/36	27≤60/36≤60(F14)
APL-A-280	433	F14/F16	252	153	82		113	102	4-M10	125	4-M12	出厂前可选		27/36	27≤60/36≤60(F16)

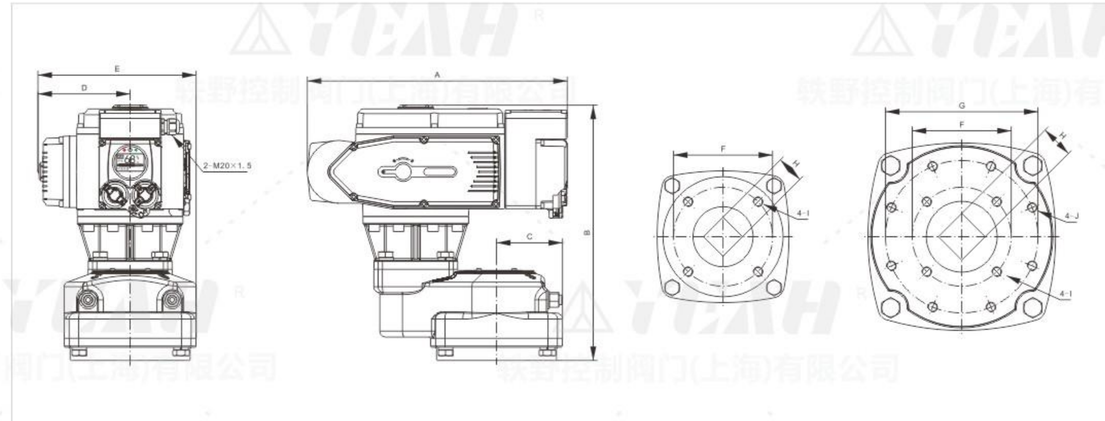

智能一体型 外形尺寸APL-A-400E~APL-A-800E Intelligent integrated body dimensions APL-A-400E~APL-A-800E

型号	A	B	C	D	E	ΦF	4-I	ΦG	4-J	H	内方深度
APL-A-400	433	425	110	153	263	165	4-M20	F14(140/4-M16) 出厂前可选		36/46	≤145
APL-A-600	433	425	110	153	263	165	4-M20			36/46	≤145
APL-A-800	520	432	156	153	310	165	4-M20	254	8-M16	46/55	≤150

APL-Q系列 电动执行机构 防爆式、非侵入式

APL-Q series electric actuator explosion-proof and non-invasive

概述及应用

APL-Q采用多种电源电压方式，有更强的可用性。产品外壳采用铝合金材质，使设备更加轻量化，同时要保证产品的可抗压性及保证内部电控的安全。APL-Q采用封闭式密封设计，得到IP67认证，内部标配防潮电阻，其中隔爆型产品的隔爆等级为Ex dⅡBT4~T6或ExdICT4~T6。

Overview and Application

APL-Q adopts multiple power supply voltage modes, providing stronger availability. The product shell is made of aluminum alloy material, making the equipment lighter, while ensuring the product's compressive strength and ensuring the safety of internal electrical control. APL-Q adopts a closed sealed design and has obtained IP67 certification. It is equipped with moisture-proof resistors internally. The explosion-proof level of the explosion-proof product is Ex d Ⅱ BT4~T6 or ExdICT4~T6.

产品特点

> 能源取用方便
> 信号传输速度快，传送距离远
> 停电时执行机构保持原位不动，不影响主设备的安全
> 灵敏度和精度较高
> 与电动调节仪表配合方便，安装接线简单

Product Features

- Easy access to energy
- Fast signal transmission speed and long transmission distance
- During a power outage, the actuator remains in place and does not affect the safety of the main equipment
- High sensitivity and accuracy
- Easy to cooperate with electric control instruments, simple installation and wiring

环境温度 Ambient Temperature

环境温度在-25℃~+70℃(其它温度可定做);
The ambient temperature ranges from -25 ℃ to+70 ℃ (other temperatures can be customized);

环境温度低于-25℃或高于70℃时，
请提前与我公司技术部联系，提出具体解决方案；(全系列标配干燥器)
When the ambient temperature is below -25 ℃ or above 70 ℃, please contact our technical department in advance to propose specific solutions; (Standard dryer for the entire series)

可添加微信
了解更多产品与数据

标准参数 Standard parameters

外壳	防护等级IP67 Nema 4 and 6选项：IP68
环境温度	-25℃ to +70℃
环境湿度	<90%RH
电源	单相：24V、110V、220V、230V、240V 50/60Hz 三相：220V、380V、415V、440V 50/60Hz 直流：DC24V
扭矩开关	开(NO)/关(OFF),SPDT 250V AC 10A(除APL-Q-006、APL-Q-010)
限位开关	开(NO)/关(OFF),SPDT 250V AC 10A
电机过热保护	内置热保120℃±5℃
行程	90°±5°(0°~270°可选)
指示器	360°视角指示(隔爆型：连续位置指示)
手动操作	APL-Q-006~APL-Q-060手动/自动离合机构 APL-Q-080～APL-Q-2000无需离合机构
自锁装置	蜗轮、蜗杆机构提供
机械限位	外部可调螺栓
干燥器	铝合金防潮电阻(防冷凝)
接线孔	标准：2-NPT3/4" 可选定制：M20~M25、PG13.5、PG16、PT3/4"、PF3/4"
润滑脂	二硫化钼润滑脂(EP型)
主要材料	铝、钢、铝青钢、35CrMo等
外表涂层	环氧聚酯粉体涂层
抗震性能	方向：x、z、y；最大加速：12g;扫频：10-55Hz； 振幅：0.15mm；时间30分钟

主要技术参数 Main technical parameters

型号	输出扭矩		开/关时间 (90/sec)			防护等级	电机		Duty Cycle (CSA)	最大轴径(mm)		安装尺寸	手轮圈数	重量
	N.m	Kg.m	50Hz	60Hz	DC24V	IP	功率(W)	绝缘等级	S4(%)	圆孔	方心	ISO5211		Kg
APL-Q-006	60	6	27	23	21	67/68	20	F	50	20	17	F05/F07	10	6.9
APL-Q-010	100	10	27	23	21	67/68	20	F	50	20	17	F05/F07	10	6.9
APL-Q-016	160	16	28	24	22	67/68	40	F	50	28	22	F07/F10	12	16.4
APL-Q-020	200	20	28	24	22	67/68	40	F	50	28	22	F07/F10	12	16.4
APL-Q-030	300	30	32	27	25	67/68	60	F	50	28	22	F10/F12	14	20.5
APL-Q-050	500	50	32	27	25	67/68	90	F	30	28	22	F10/F12	14	20.5
APL-Q-060	600	60	32	27	25	67/68	120	F	25	28	22	F10/F12	14	20.5
APL-Q-080	800	80	38	33	29	67/68	120	F	25	36	27	F10/F12/F14	14.2	33.4
APL-Q-100	1000	100	43	37	33	67/68	120	F	25	36	27	F10/F12/F14	14.2	33.4
APL-Q-130	1300	130	49	42	37	67/68	120	F	25	36	27	F10/F12/F14	14.2	33.4
APL-Q-170	1700	170	34	28	26	67/68	200	F	25	45	36	F12/F14/F16	16	44
APL-Q-200	2000	200	47	39	36	67/68	200	F	25	45	36	F12/F14/F16	16	44
APL-Q-230	2300	230	47	39	36	67/68	200	F	25	45	36	F12/F14/F16	16	44
APL-Q-350	3500	350	78	67	60	67/68	200	F	25	72	46	F14/F16	37	80
APL-Q-500	5000	500	108	92	82	67/68	200	F		72	46	F14/F16	37	80
APL-Q-800	8000	800	142	118	107	67/68	200	F		80	55	F16/F25	48	107
APL-Q-1300	13000	1300	102	86	-	67/68	900	F		95	75	F25/F30	132	250
APL-Q-1600	16000	1600	120	102	-	67/68	900	F		95	75	F25/F30	132	250
APL-Q-2000	20000	2000	147	123	-	67/68	900	F		95	75	F25/F30	132	250

APL-Q系列 电动执行机构 防爆式、非侵入式

APL-Q series electric actuator explosion-proof and non-invasive

额定/启动电流 Rated/starting current

型号	AC24V 50Hz		AC24V 60HZ		AC110V 50HZ		AC110V 60HZ		AC220V 50HZ		AC220V 60HZ		AC380V 50HZ		AC380V 60HZ		AC440V 50HZ		AC440V 60HZ		DC24V	
	额定(A)	启动(A)	额定(A)	启动(A)	额定(A)	启动(A)	额定(A)	启动(A)	额定(A)	启动(A)	额定(A)	启动(A)	额定(A)	启动(A)	额定(A)	启动(A)	额定(A)	启动(A)	额定(A)	启动(A)	额定(A)	启动(A)
APL-Q-006	4.2	6.6	5.1	7	1.1	1.52	1.3	1.65	0.52	0.73	0.64	0.78	0.18	0.35	0.15	0.32	0.15	0.3	0.12	0.26	2.53	7.78
APL-Q-010	4.2	6.6	5.1	7	1.1	1.52	1.3	1.65	0.52	0.73	0.64	0.78	0.18	0.35	0.15	0.32	0.15	0.3	0.12	0.26	2.53	7.78
APL-Q-016	5.5	7.1	7	8.1	1.4	1.8	1.8	1.9	0.72	0.9	0.92	1	0.28	0.68	0.24	0.63	0.25	0.52	0.21	0.5	4.2	11
APL-Q-020	5.5	7.1	7	8.1	1.4	1.8	1.8	1.9	0.72	0.9	0.92	1	0.28	0.68	0.24	0.63	0.25	0.52	0.21	0.5	4.2	11
APL-Q-030	9.2	17.8	11.2	17.7	2.5	4.4	2.4	4.5	1.42	2.5	1.4	2.31	0.38	1.1	0.32	0.92	0.28	0.75	0.25	0.7	5.7	26
APL-Q-050	9.2	17.8	11.2	17.7	2.4	4.2	3.2	4.3	1.38	2.3	1.65	2.2	0.41	1.16	0.37	1.1	0.3	0.9	0.27	0.85	7.3	23
APL-Q-060	12.8	25	13.5	24.1	3.1	6	3.5	5.8	1.75	3.3	1.92	3.1	0.41	1.16	0.37	1.1	0.3	0.9	0.27	0.85	7.3	23
APL-Q-080	12.8	25	13.5	24.1	3.1	6	3.5	5.8	1.75	3.3	1.92	3.1	0.41	1.16	0.37	1.1	0.3	0.9	0.27	0.85	7.3	23
APL-Q-100	12.8	25	13.5	24.1	3.1	6	3.5	5.8	1.75	3.3	1.92	3.1	0.41	1.16	0.37	1.1	0.3	0.9	0.27	0.85	7.3	23
APL-Q-130	12.8	25	13.5	24.1	3.1	6	3.5	5.8	1.75	3.3	1.92	3.1	0.41	1.16	0.37	1.1	0.3	0.9	0.27	0.85	7.3	23
APL-Q-170	12.5	26.6	14.6	25.4	3.3	7	3.8	6.7	1.52	3.54	1.94	3.3	0.8	2.3	0.72	2.1	0.62	1.9	0.6	1.8	17	55
APL-Q-200	12.5	26.6	14.6	25.4	3.3	7	3.8	6.7	1.52	3.54	1.94	3.3	0.8	2.3	0.72	2.1	0.62	1.9	0.6	1.8	17	55
APL-Q-230	12.5	26.6	14.6	25.4	3.3	7	3.8	6.7	1.52	3.54	1.94	3.3	0.8	2.3	0.72	2.1	0.62	1.9	0.6	1.8	17	55
APL-Q-350	12.5	26.6	14.6	25.4	3.3	7	3.8	6.7	1.52	3.54	1.94	3.3	0.8	2.3	0.72	2.1	0.62	1.9	0.6	1.8	17	55
APL-Q-500	12.5	26.6	14.6	25.4	3.3	7	3.8	6.7	1.52	3.54	1.94	3.3	0.8	2.3	0.72	2.1	0.62	1.9	0.6	1.8	17	55
APL-Q-800	12.5	26.6	14.6	25.4	3.3	7	3.8	6.7	1.52	3.54	1.94	3.3	0.8	2.3	0.72	2.1	0.62	1.9	0.6	1.8	17	55
APL-Q-1300													2.6	5.4	1.7	5.73						
APL-Q-1600													2.6	5.4	1.7	5.73						
APL-Q-2000													2.6	5.4	1.7	5.73						

APL-Q-006-230

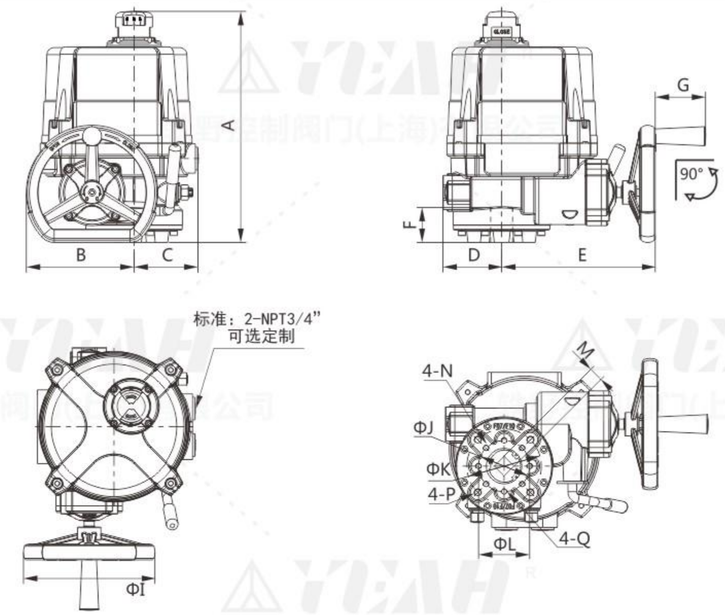

APL-Q-006-230

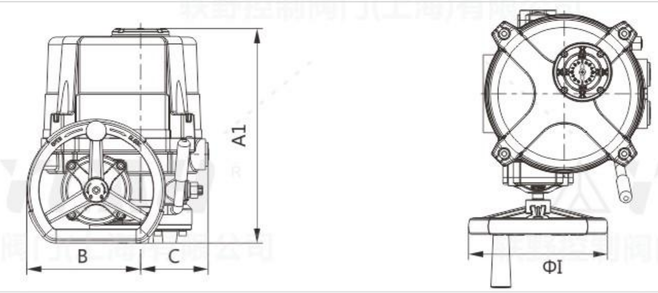

外形尺寸 External dimensions

型号	A	B	C	D	E	F	G	ΦI	ΦJ	4-N	ΦK	4-P	ΦL	4-Q		M	A1
APL-Q-006	280	92	77	47	171	40	50	100	50	4-M6	70	4-M8	57.15	4-M6		9/11/14/17	240
APL-Q-010	280	92	77	47	171	40	50	100	50	4-M6	70	4-M8	57.15	4-M6		9/11/14/17	240
APL-Q-016	316	147	90	78	208	48	63	180	70	4-M8	102	4-M10	69.85	4-M8		11/14/17/22	276
APL-Q-020	316	147	90	78	208	48	63	180	70	4-M8	102	4-M10	69.85	4-M8		11/14/17/22	276
APL-Q-030	341	152	98	81	218	52	63	180	102	4-M10	125	4-M12	88.9	4-M12		14/17/22	301
APL-Q-050	341	152	98	81	218	52	63	180	102	4-M10	125	4-M12	88.9	4-M12		14/17/22	301
APL-Q-060	341	152	98	81	218	52	63	180	102	4-M10	125	4-M12	88.9	4-M12		14/17/22	301
APL-Q-080	415	130	212	128	208	58	80	250	102	4-M10	125	4-M12	107.95	4-M12	F14 出厂可选	17/22/27	375
APL-Q-100	415	130	212	128	208	58	80	250	102	4-M10	125	4-M12	107.95	4-M12		17/22/27	375
APL-Q-130	415	130	212	128	208	58	80	250	102	4-M10	125	4-M12	107.95	4-M12		17/22/27	375
APL-Q-170	458	145	236	146	236	66	80	280	F12(Φ125/4-M12) F14(Φ140/4-M16) F16(中165/4-M20) 出厂可选							22/27/36	418
APL-Q-200	458	145	236	146	236	66	80	280								22/27/36	418
APL-Q-230	458	145	236	146	236	66	80	280								22/27/36	418

APL-Q系列 电动执行机构 防爆式、非侵入式

APL-Q series electric actuator explosion-proof and non-invasive

APL-Q-350-800

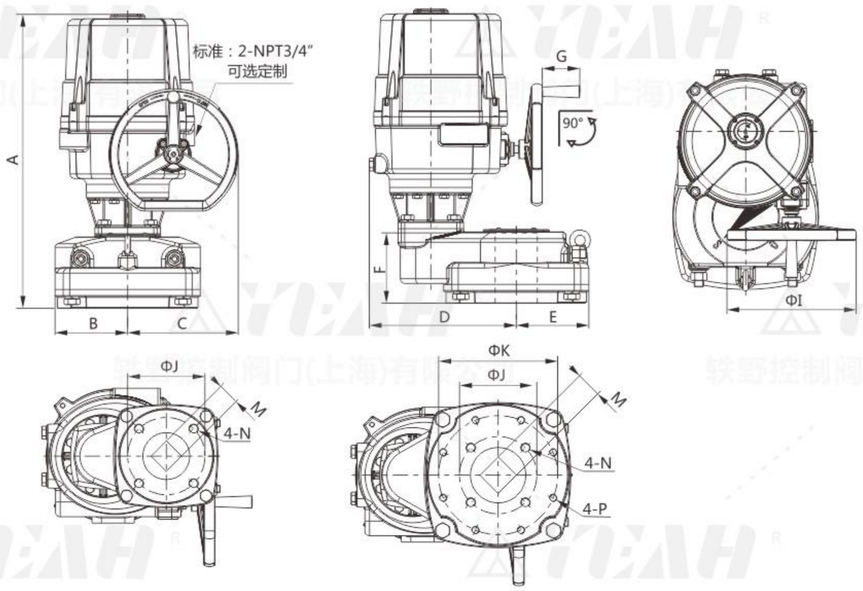

外形尺寸 External dimensions

型号	A	B	C	D	E	F	G	ΦI	ΦJ	4-N	ΦK	4-P	M
APL-Q-350	620	145	236	267	110	145	80	280	165	4-M20	F14 出厂可选		36/46
APL-Q-500	620	145	236	267	110	145	80	280	165	4-M20			36/46
APL-Q-800	627	155	236	315	155	150	80	280	165	4-M20	254	8-M16	46/55

APL-Q-1300-2000

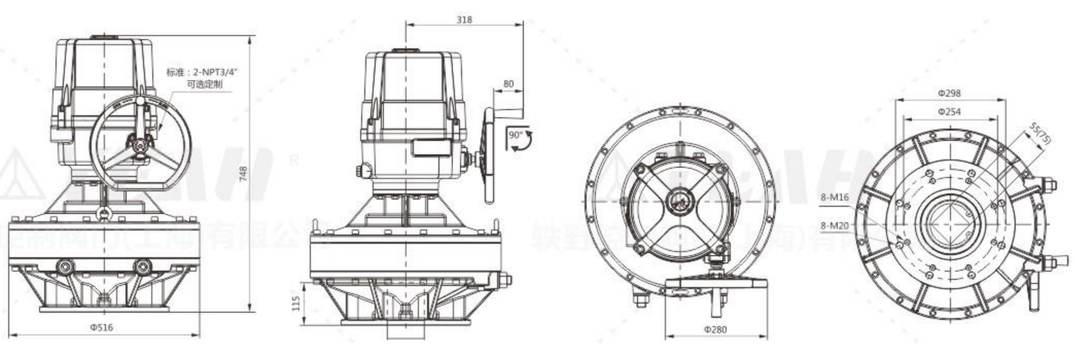

智能一体化 APL-Q-006E-230E

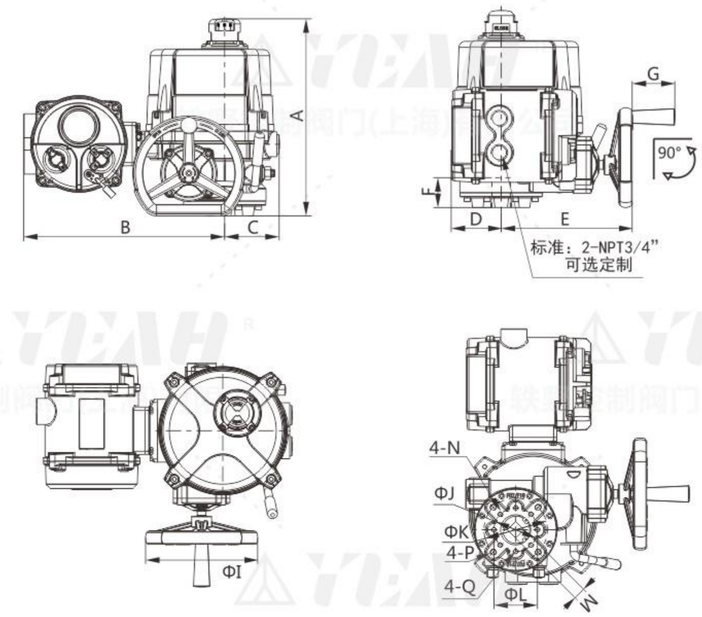

智能一体化 APL-Q-006E-230E

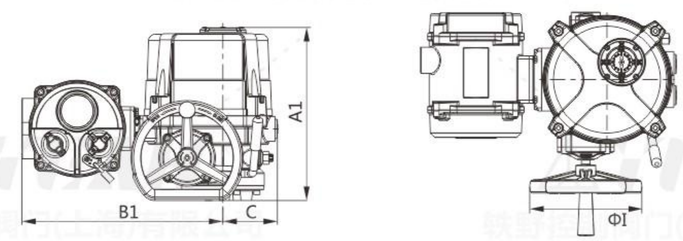

外形尺寸 External dimensions

型号	A	B	C	D	E	F	G	ΦI	ΦJ	4-N	ΦK	4-P	ΦL	4-Q		M	A1	B1
APL-Q-006	280	279	77	73	171	40	50	100	50	4-M6	70	4-M8	57.15	4-M6		9/11/14/17	240	292
APL-Q-010	280	279	77	73	171	40	50	100	50	4-M6	70	4-M8	57.15	4-M6		9/11/14/17	240	292
APL-Q-016	316	315	90	78	208	48	63	180	70	4-M8	102	4-M10	69.85	4-M8		11/14/17/22	276	328
APL-Q-020	316	315	90	78	208	48	63	180	70	4-M8	102	4-M10	69.85	4-M8		11/14/17/22	276	328
APL-Q-030	341	325	98	81	218	52	63	180	102	4-M10	125	4-M12	88.9	4-M12		14/17/22	301	338
APL-Q-050	341	325	98	81	218	52	63	180	102	4-M10	125	4-M12	88.9	4-M12		14/17/22	301	338
APL-Q-060	341	325	98	81	218	52	63	180	102	4-M10	125	4-M12	88.9	4-M12		14/17/22	301	338
APL-Q-080	415	317	212	128	208	58	80	250	102	4-M10	125	4-M12	107.95	4-M12	F14 出厂可选	17/22/27	375	330
APL-Q-100	415	317	212	128	208	58	80	250	102	4-M10	125	4-M12	107.95	4-M12		17/22/27	375	330
APL-Q-130	415	317	212	128	208	58	80	250	102	4-M10	125	4-M12	107.95	4-M12		17/22/27	375	330
APL-Q-170	458	332	236	146	236	66	80	280	F12(Φ125/4-M12) F14(Φ140/4-M16) F16(中165/4-M20) 出厂可选							22/27/36	418	345
APL-Q-200	458	332	236	146	236	66	80	280								22/27/36	418	345
APL-Q-230	458	332	236	146	236	66	80	280								22/27/36	418	345

APL-Q系列 电动执行机构 防爆式、非侵入式

APL-Q series electric actuator explosion-proof and non-invasive

智能一体化 APL-Q-350E-800E

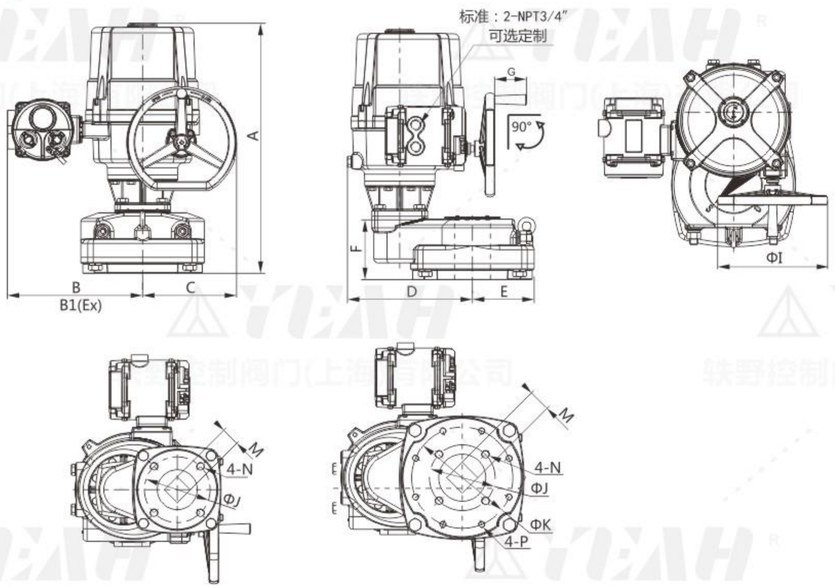

外形尺寸 External dimensions

型号	A	B	C	D	E	F	G	ΦI	ΦJ	4-N	ΦK	4-P	M	B1(Ex)
APL-Q-350	620	332	236	267	110	145	80	280	165	4-M20	F14 出厂可选		36/46	345
APL-Q-500	620	332	236	267	110	145	80	280	165	4-M20			36/46	345
APL-Q-800	627	332	236	315	155	150	80	280	165	4-M20	254	8-M16	46/55	345

智能一体化APL-Q-1300E-2000E

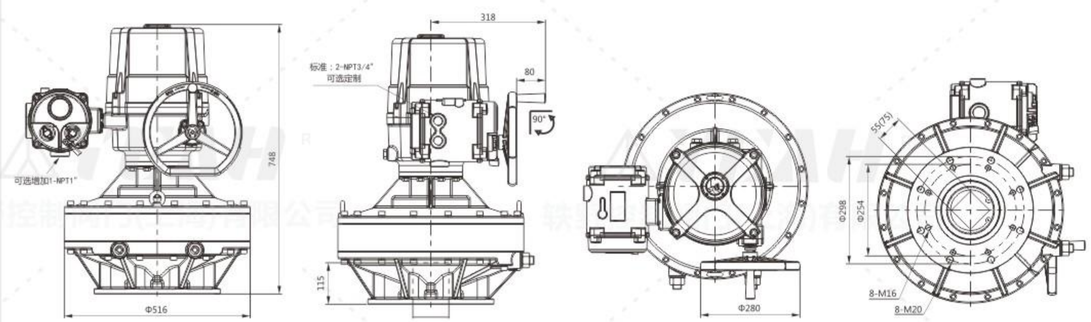

APLUSV® YEAH®

售后服务和质量保证承诺

一、售前服务
做到技术与销售的无缝对接服务，让用户的每一次采购都有服务的体验。

①进行采购前产品技术沟通和交流，主动给予建议。
②在进行产品型号选择时考虑是否成本最低化，效率最大化。
③不能达到使用要求时，根据客户的特殊要求，安排设计师合理改善。

二、售中服务
尊重每位用户；给用户一份轻松，放心的整体价值服务。

①进行性价比：比价格，比质量，比服务，反思是否有不做到位的地方。
②在合作过程中，依照合同，保质保量准时交货，随时保持与用户联系。
③生产期间，相关技术人员可来我司进行产品监造和检验，同时，我司会提供该产品的结构图及详细文件资料，来做监造文件。
④使用定做的产品，可协商专业技术人员亲临现场指导。
⑤我公司在发货前以电话进行产品型号、规格、数量、件数的确认。

三、售后服务
完善的服务铸就完美的企业让客户无后顾之忧。

①按合同要求提供产品的合格证、生产许可证、检验报告、安装说明书等。
②顾客在验收产品过程中，如出现与合同要求不符时，我司接到顾客通知后两小时内给予处理。
③我司提供十二个月的产品质保期，时间从验收合格之日起计算。
④在正确安装和使用下，出现产品质量问题，本公司将负责到底。

四、包修包换承诺
①在正常的储运、安装、保养、使用条件下，因产品的质量问题不能正常使用时，提供三保四包：保质、保量、保及时、包修、包换、包退、包损失。
②在接到质量信息反馈时，将在48小时内提出处理意见及解决方案。
③可根据用户需求协商提供备品、备件和安装、调试、维修服务。

以上四点是我公司对售后服务的承诺。竭诚欢迎广大用户指导修正，请提出宝贵意见，参照改进。真诚希望我们之间合作愉快。